ROPOX
Better ways to better days

Ropox Support Waschbecken Electric

BENUTZERHANDBUCH

Verbleibt beim Produkt

PDF 6122 / 20.08.2014

PA 2004 00634

Inhaltsverzeichnis

PRODUKTINFORMATION **2**

ALLGEMEINE PRODUKTINFORMATION 3
ANWENDUNG 4
MASSSKIZZEN 5
EINBAUGRENZFLÄCHEN 6
ERSATZTEILE 9
ZUBEHÖR 9
REINIGUNG 10

MONTAGEINFORMATION **11**

MONTAGEANLEITUNG UND KOMPONENTENLISTE 11

BENUTZERINFORMATION **12**

LABEL 12
SYMBOLÜBERSICHT 12
SCHALTDIAGRAMME 13
ANSCHLÜSSE 14
DEMONTAGE 14
ANBRINGUNG DER BEDIENEINHEIT. 14
SICHERHEITSHINWEISE 15

SERVICEINFORMATION **16**

FEHLERSUCHE 16
WARTUNG 17
FUNKTIONSPRÜFUNG 17

CE-KENNZEICHNUNHG **19**

EU – ÜBEREINSTIMMUNGSERKLÄRUNG 19

REKLAMATIONEN **20**

Immer dieses Handbuch vor Montage und Ingebrauchnahme durchlesen

© ROPOX 2014

Produktinformation

Allgemeine Produktinformation

Aufgrund des einzigartigen Designs bietet Ropox Support Waschbecken Electric Rollstuhlfahrern und Gehbehinderten optimale Stütze und verbesserten Zugang zum Waschbecken. Durch die elektrische Höhenverstellung lässt sich die Höhe einfach für den jeweiligen Benutzer einstellen. Der Höhenverstellbereich beträgt 25cm.

Unter dem Waschbecken gibt es großen Freiraum für Knie und Beine, wodurch der Rollstuhlfahrer große Bewegungsfreiheit und eine perfekte Arbeitsstellung erreicht. Die integrierten Griffe des Waschbeckens erleichtern den Zugang und wegen des einzigartigen Designs befindet sich der Benutzer ganz nahe am Waschbecken. Dieses Handbuch muss immer für den Benutzer zugänglich sein und beim Produkt verbleiben.

Technische Daten

Produktname:	Ropox Support Waschbecken Electric
Warennummern:	40-44016 Links 40-44017 Rechts
Höhenverstellung:	25 cm (71-96cm)
Stromversorgung:	230V, 50Hz, max. 2.0A
Einschaltdauer:	Max 10% = 2Min EIN/18Min AUS
IP-Schutzart:	Alle elektrischen Komponenten entsprechen IPX6
Materialien:	Gestell: Geschweißte Stahlrohre St. 37 Aluminiumlegierung 606045-T6 Verschiedene Kunststoffteile Waschbecken: Kunststoff/Marmorverbundstoff Abdeckung: ABS, vakuumgeformt
Oberflächenbehandlung:	Pulverlackierung RAL 9010 matt weiß, Chromit, Gelschicht
Max. Belastbarkeit:	Belastungsgeprüft und sicher bis zu 400 kg Max. Benutzergewicht gemäß DS/EN 12182: 200 kg
Eigengewicht:	38 kg
Anwendungstemperatur:	10-40° C
Hersteller:	Ropox A/S DK-4700 Næstved, Tel. +45 55 75 05 00 E-mail: info@ropox.dk

CE

Dieses Produkt hat eine CE-Kennzeichnung und entspricht somit den grundlegenden Anforderungen betreffend Funktion und Sicherheit der geltenden Maschinenrichtlinie. Alle Varianten des Ropox Support Waschbeckens sind gemäß den relevanten Anforderungen der Richtlinie 93/42/EWG über Medizinprodukte hergestellt und gehören alle zur niedrigsten Risikoklasse 1.

© ROPOX 2014

Anwendung

Ropox Support Waschbecken Electric lässt sich zur Erreichung der optimalen Arbeitshöhe für Benutzer und Pflegepersonal in der Höhe verstellen. Ropox Support Waschbecken darf NICHT als Hebetisch oder Personenlifter benutzt werden.

Höhenverstellung mit Handbedieneinheit mit Spiralkabel (Standard)

Fest montierte Bedieneinheit (Sonderausstattung)

© ROPOX 2014

Maßskizzen

40-44016

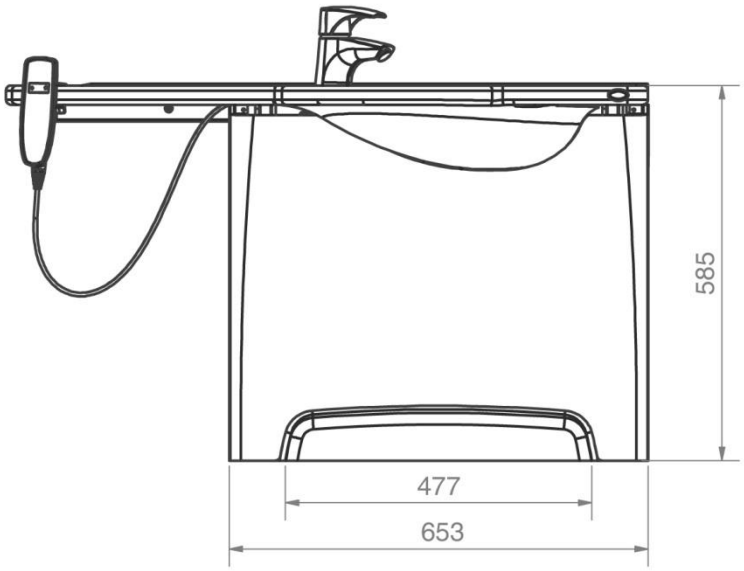

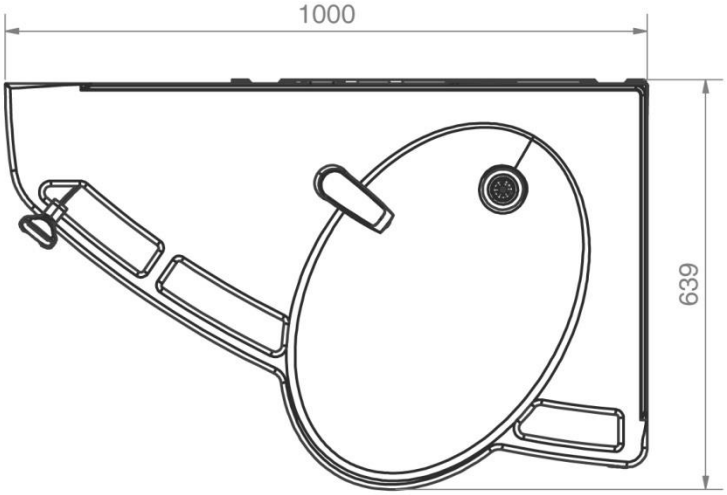

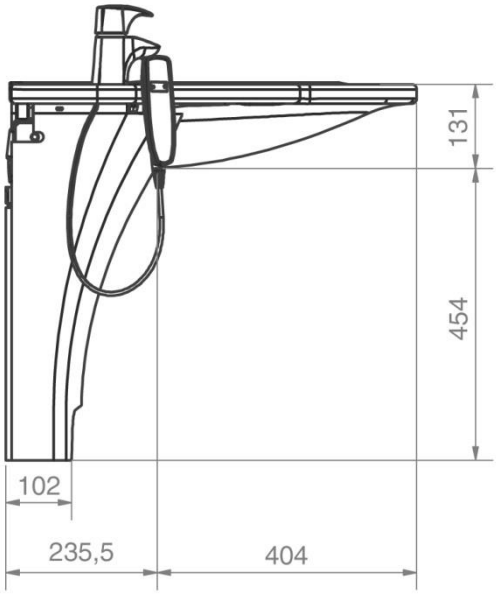

© ROPOX 2014

Einbaugrenzflächen

Konstruktion

Die Beschaffenheit der Wand muss schraubenfest und für Nassräume zugelassen sein. Belastungsgeprüft und sicher bis zu 400kg. Das maximale Benutzergewicht beträgt gemäß DS/EN 12182 200kg.
Max. Belastung der oberen Schrauben: 71kg/Schraube.
Mindestbereiche für Verstärkung der Wand sind die schraffierten Bereiche.

Elektrik

Empfohlene Anordnung der Wandsteckdosen für optimale und versteckte Leitungsverlegung. Wird eine alternative Anordnung gewünscht, hat das Kabel von der Steuereinheit eine Reichweite von 3,2m.

Wasser

Der Ablauf ist Ø32 und wird mit einem Ø32x88,5° Ablaufkrümmer abgeschlossen. Wegen der Abdeckungen dürfen Ablaufanschluss und Krümmer höchstens 90mm von der Wand hervorragen.

Die Wasserzufuhr wird mit 2 Stck. 90° Absperrventile mit ½” Außengewinde abgeschlossen. Anbringung und optimale Orientierung sind wie abgebildet. Wegen der Abdeckungen dürfen die Absperrventile höchstens 90mm von der Wand hervorragen.

Es empfiehlt sich, Wasseranschluss und Ablauf wie abgebildet anzubringen. Es ist wichtig, dass alle Schläuche für Wasseranschluss und Ablauf flexibel sind, so dass sich das Waschbecken innerhalb des Höhenverstellbereiches von 71-96 cm (einschl. Waschbecken) ungehindert bewegen kann.

Wird eine alternative Anordnung von Wasserzufuhr und Ablauf gewünscht, wird das Support Waschbecken ohne Abdeckungen sein.

Der Ablauf kann auch im Fußboden angebracht werden. In dem Fall können die Abdeckungen aber nicht verwendet werden.

© ROPOX 2014

Anordnung von Wasser, Ablauf und Elektrik

Rot = Elektrik, Blau = Wasserzufuhr, Grün = Ablauf

40-44016

Achtung: Absperrventile nach unten gekehrt.

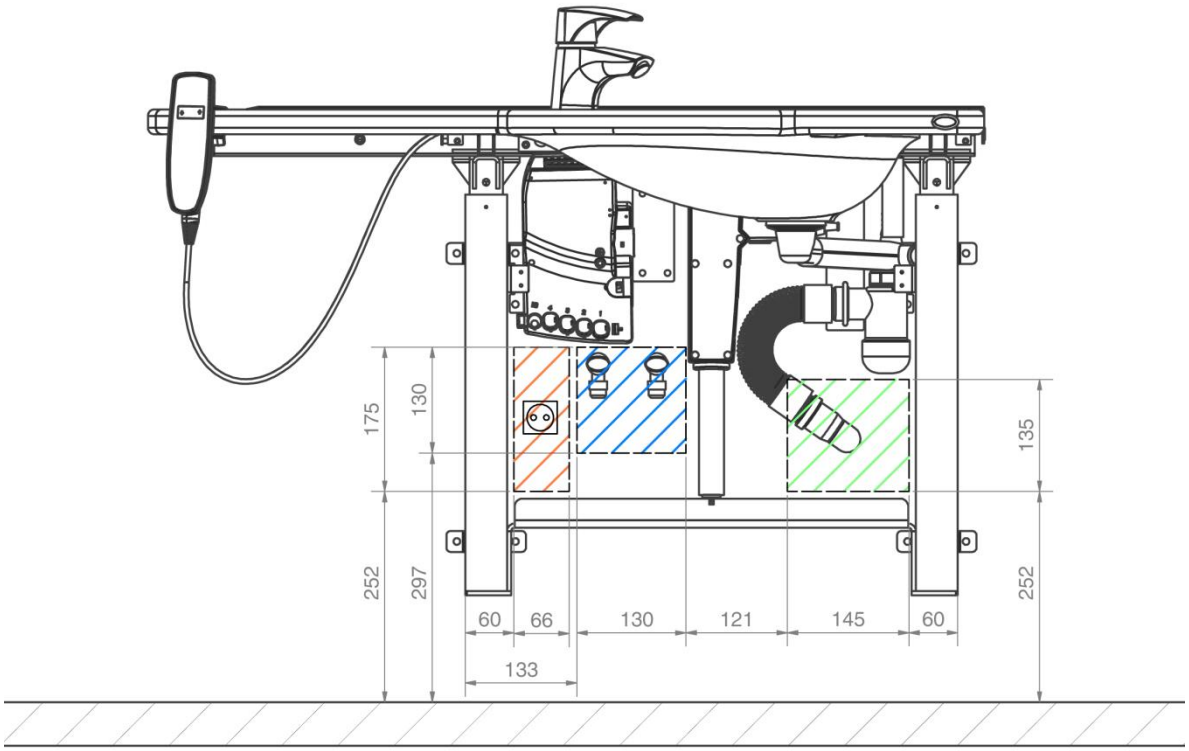

40-44017

Achtung: Absperrventile nach oben gekehrt.

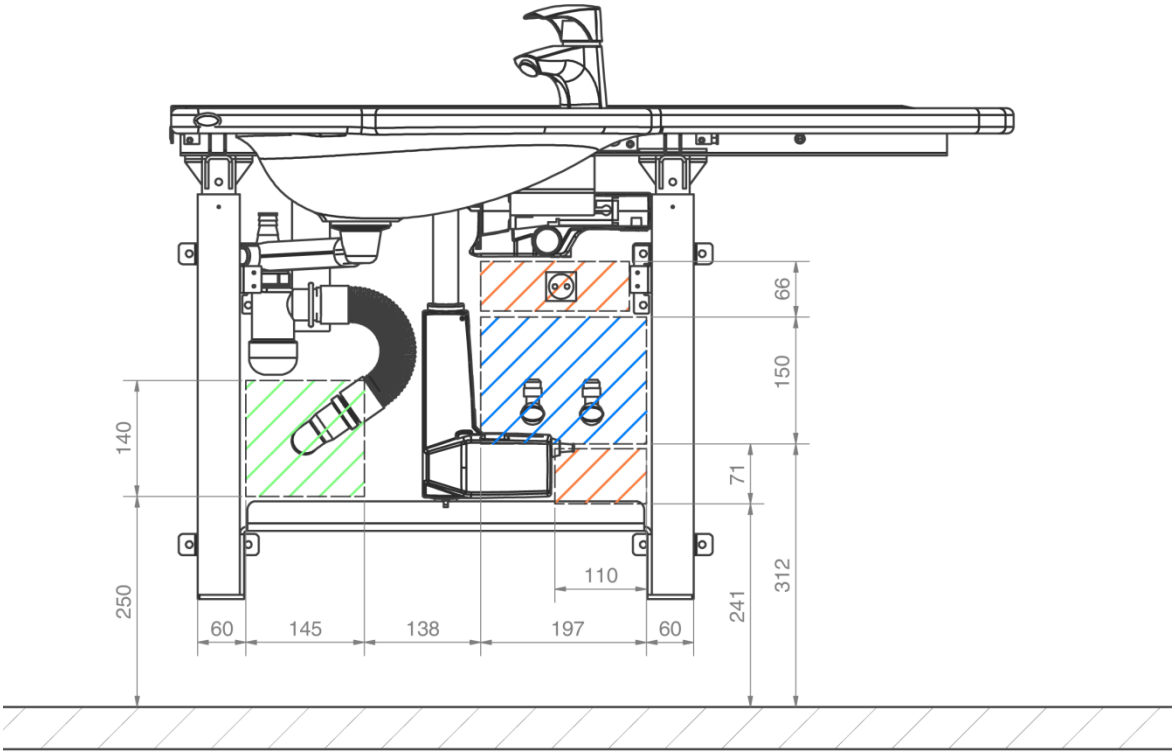

© ROPOX 2014

Anschlussadapter

Können die erwähnten Empfehlungen nicht erfüllt werden, sind die untenstehenden Komponenten, je vom Einbautyp im Gebäude abhängig, erhältlich.

Wasseranschlussadapter

Schläuche vom Waschbecken	Adapter	Einbau im Raum (wird nicht mitgeliefert)
1/2”	Kein Adapter erforderlich	**1/2"** Gewinde
	1/2" -> 3/8" W. Nr. 97001670	**3/8"** Gewinde
	1/2" -> 15mm W. Nr. 97001666	**15mm** Rohr

Schlauchverlänger

Schläuche vom Waschbecken	Kupplungsstück	Zusätzlicher Schlauch
	1/2" -> 1/2" W Nr. 97001662	**1/2" x 1/2", 0,5m, Stahl** W. Nr. 97001123
		1/2" x 1/2", 1m, Kunststoff W. Nr. 97001120

Ablaufadapter

Ablaufschlauch vom Waschbecken	Adapter	Einbau im Raum (wird nicht mitgeliefert)
Ø40	**Ø40 -> Ø32** W. Nr. 97002104	Ø32
	Kein Adapter erforderlich	Ø40
	Ø40 -> Ø50 W. Nr. 97001664	Ø50

Ablaufverlänger

Ablaufschlauch vom Waschbecken	Verbindungsmuffe	Zusätzlicher Ablaufschlauch
Ø40	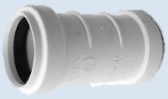 **Ø40-Ø40** W. Nr. 97001663	**Ø40 Flexschlauch, 40-110cm** W. Nr. 97001160
		Ø40 Flexschlauch, 51-150cm W. Nr. 97001159

© ROPOX 2014

Ersatzteile

Handbedieneinheit Warennummer 97001413	
Motor Warennummer 97000481	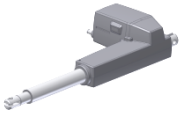
Steuereinheit Warennummer 97000421	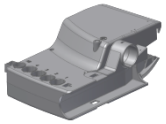

Zubehör

Wasser- und Ablaufsatz Warennummer 40-44025	
Abdeckungssatz links Warennummer 40-44023	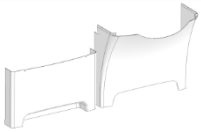
Abdeckungssatz rechts Warennummer 40-44024	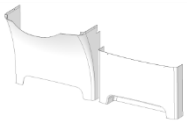
Feste Bedieneinheit (einschl. Modular Junction Box) Warennummer 40-44026	
Mischbatterie Oras Saga Warennummer 40-44040	
Hilfsgriff für Oras Saga Mischbatterie Warennummer 40-14680	
Mischbatterie, Damixa Clover Easy Warennummer 40-44044	
Berührungsfreie Mischbatterie, Oras Electra 6250F Warennummer 40-44045	
Ropox Überlaufpropfen Warennummer 40-40935	

© ROPOX 2014

Reinigung

Bei Verwendung kann Verschmutzung vorkommen. Es ist sehr wichtig, das Waschbecken wie in dieser Anleitung beschrieben zu reinigen.

Ropox Support Waschbecken Electric darf mit einem gewrungenen Lappen mit lauwarmem Wasser und einem handelsüblichen Reinigungsmittel gereinigt werden. Keine ätzende/schleifende Flüssigkeiten oder schleifende Lappen, Bürsten und Schwämme benutzen.

Reinigung der Tischplatte und des Waschbeckens

Das Waschbecken ist aus Marmorverbundstoff und Kunststoffgranulat mit einer Gelschicht hergestellt. Dadurch wird ein sehr hartes und verschleißfestes Finish erreicht, das sehr reinigungsfreundlich ist. Täglich die Flächen mit Wasser reinigen und mit einem Lappen trocknen. Keine harten Schleifmittel verwenden, wie z.B. Stahlwolle, Scheuerpulver oder Schwefelsäure.

Enthält das Wasser viel Kalk, werden sich oft auf dem Waschbecken Kalkablagerungen bilden. Diese Ablagerungen mindestens einmal wöchentlich mit einem Reinigungsmittel entfernen, das Zitronensäure, Essigsäure oder Phosphorsäure enthält. Je nach der Stärke der Ablagerungen das Mittel 5-10 Minuten wirken lassen und danach mit einem weichen Scheuerschwamm reinigen.

Desinfektion des Waschbeckens kann mit handelsüblichen Desinfektionsmitteln erfolgen.

Reparatur des Waschbeckens

Kleine Schäden oder abgegrenzte Verfärbungen der Oberfläche des Waschbeckens können einfach mittels eines speziellen Reparatursets repariert werden. Weitere Informationen sind bei Ropox erhältlich.

© ROPOX 2014

Montageinformation

Montageanleitung und Komponentenliste

Siehe separate Montageanleitung

Achtung:
Schraubenmontage an der Wand muss immer unter Berücksichtigung der Stärke und Beschaffenheit der betreffenden Wand erfolgen. Mitgelieferte Schrauben sind nur richtunggebend für Montage an einer verstärkten Wandgemäß den angegebenen max. Schraubenbelastungen der Montageanleitung.

Funktionsprüfung

Nach beendeter Montage und vor Ingebrauchnahme müssen alle Funktionen des Ropox Support Waschbeckens Electric geprüft werden. Danach ist mindestens einmal jährlich von kompetentem Personal eine Funktionsprüfung durzuführen:

1. Überprüfen, ob die Montageanleitung eingehalten worden ist.
2. Überprüfen, ob alle Bolzen fest angezogen sind.
3. Überprüfen, ob alle Ablauf- und Anschlussschläuche korrekt verbunden sind.
4. Sicherstellen, dass das Waschbecken nicht belastet ist
5. Sicherstellen, dass sich das Waschbecken innerhalb des Höhenverstellbereiches ungehindert bewegen kann.

Nach erfolgreicher Durchführung dieser Funktionsprüfung kann das Ropox Support Waschbecken Electric in Gebrauch genommen werden. Siehe Abschnitt „Sicherheitshinweise".

© ROPOX 2014

Benutzerinformation

Label

Jedes Waschbecken hat ein eigenes Label wie abgebildet. Dieses Label enthält wichtige Informationen, die bei Anfrage an den Lieferanten anzugeben sind.

Symbolübersicht:

Das Benutzerhandbuch vor Ingebrauchnahme durchlesen.

Abfälle sortieren – wenn möglich für Recycling.

Ropox ist der Hersteller dieses Produktes.

CE-Kennzeichnung. Dieses Produkt entspricht den Anforderungen an *General Safety and Functionality* der relevanten EU-Richtlinien und Normen.

© ROPOX 2014

Schaltdiagramme

Das elektrisch verstellbare Support Waschbecken wird mit allen elektrischen Komponenten und Kabeln zusammengebaut geliefert. Einfach das Netzkabel in der Steckdose anbringen. Das Diagramm zeigt den Anschluss der Kabel an der Steuereinheit, die sich hinter den Seitenabdeckungen befindet.

Waschbecken mit Kabelbedienung

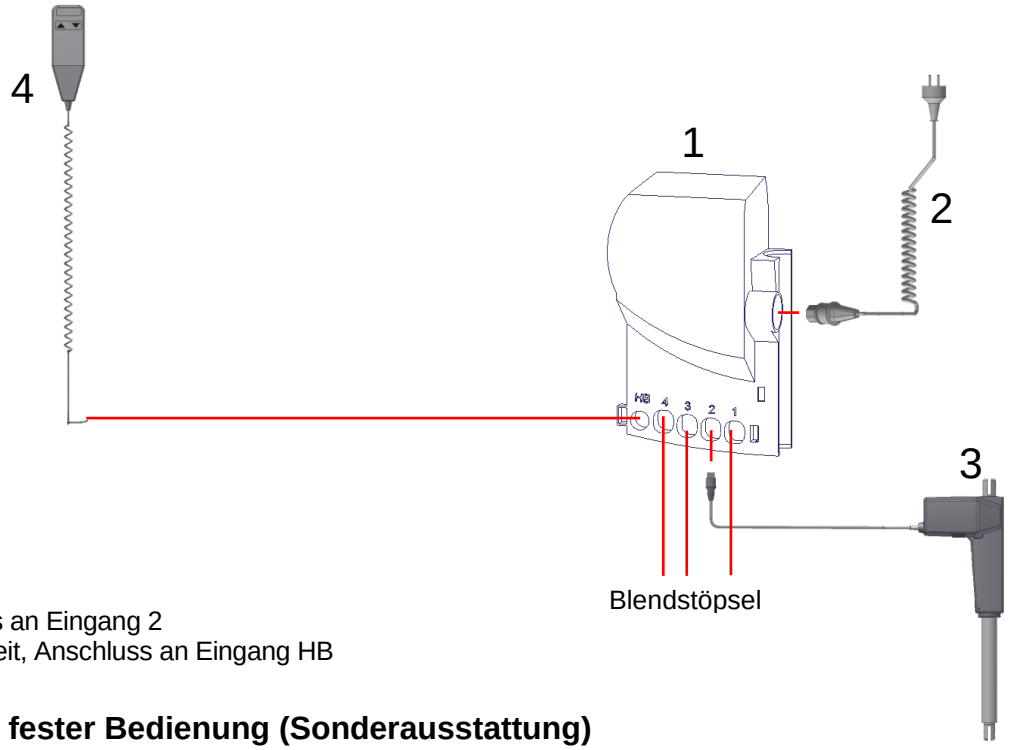

1. Steuereinheit
2. 230V Netzkabel
3. Motor, Anschluss an Eingang 2
4. Handbedieneinheit, Anschluss an Eingang HB

Waschbecken mit fester Bedienung (Sonderausstattung) Warennummer 40-44026)

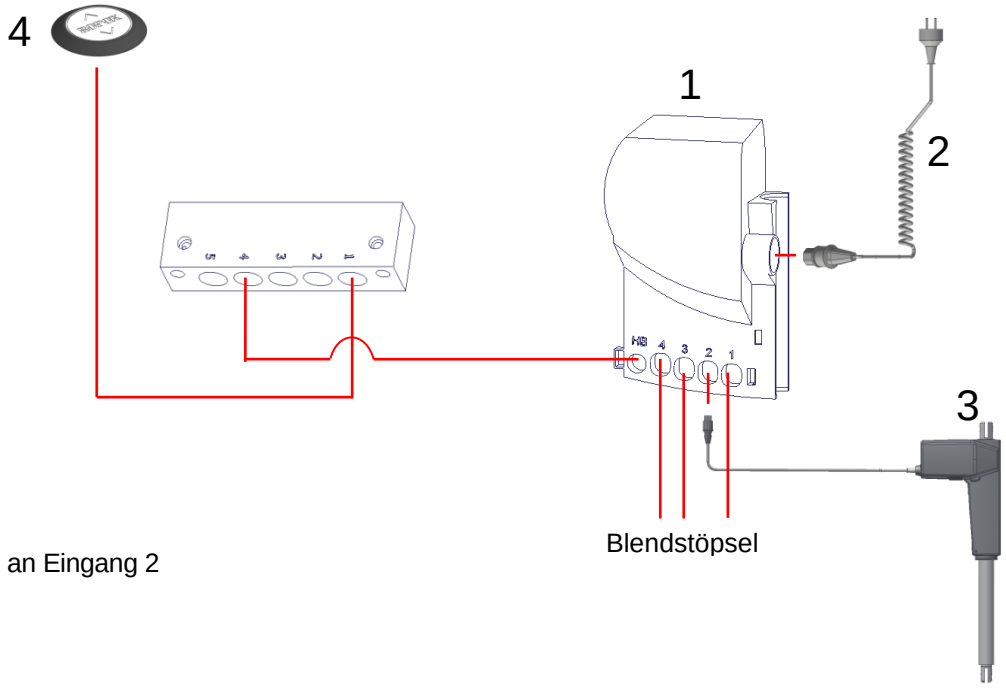

1. Steuereinheit
2. 230V Netzkabel
3. Motor, Anschluss an Eingang 2
4. Feste Bedienung
5. MJB Box

© ROPOX 2014

Anschlüsse

Motorkabel ist an Eingang 2 angeschlossen. Eingang 1, 3 & 4 werden nicht benutzt und sind deshalb abgeblendet.
Wird das Waschbecken mit Handbedieneinheit geliefert, ist die Bedieneinheit direkt an Eingang ”HB” angeschlossen. Wird es mit fester Bedienung geliefert, ist die Bedienung an eine MJB Box gekuppelt, die dann an Eingang ”HB” angeschlossen ist.
Ein Sicherheitsverschlussbeschlag muss nach Montage aller Kabel verwendet werden. Den Beschlag über die Stecker schieben, bis ein „Klicken” gehört wird.
Das 230V Kabel ist an den Eingang auf der Seite der Steuereinheit angeschlossen.

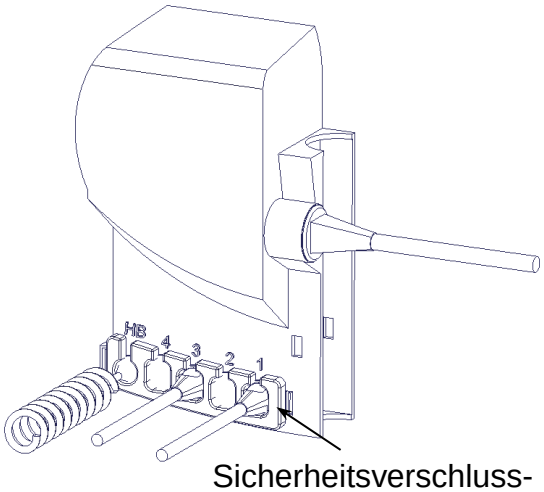

Sicherheitsverschluss-beschlag

Demontage

Das 230V Kabel kann direkt gezogen werden.
Vor Demontage der restlichen Kabel von der Steuereinheit muss der Sicherheitsverschlussbeschlag entfernt werden. Sperrstifte an beiden Enden des Beschlages auslösen und den Beschlag ausziehen. Danach können die Kabel demontiert werden.

Zur Aufrechterhaltung der vollen IPX6 Schutzart müssen alle Kabelverbindungen korrekt ausgeführt und der Verschlussbeschlag korrekt montiert sein

Anbringung der Handbedieneinheit

Die Kabelbedienung kann wahlweise in einem der drei Handgriffe oder im mitgelieferten Beschlag an der Wand angebracht werden.

Empfohlene Anbringung der fest montierten Bedienung (Sonderausstattung) wie abgebildet. Wird eine andere Anordnung gewünscht, bitte bei Bestellung angeben.

© ROPOX 2014

Sicherheitshinweise

- Die Höhenverstellung des Ropox Support Waschbeckens Electric darf nur von Personen bedient werden, die diese Anleitung gelesen und verstanden haben.
- Ropox Support Waschbecken Electric darf nicht als Hebetisch oder Personenlifter benutzt werden.
- Das Waschbecken immer so verwenden, dass Schäden an Personen oder Gegenständen vermieden werden. Die Person, die das Waschbecken bedient, ist für die Vermeidung von Schäden oder Verletzung verantwortlich.
- Bei Verwendung in öffentlich zugänglichen Räumen, wo sich Kinder oder Personen mit herabgesetzter Beobachtungsfähigkeit in der Nähe des Waschbeckens befinden, muss die Person, die das Waschbecken bedient, äußerst aufmerksam sein, um gefährliche Situationen zu vermeiden.
- Sicherstellen, dass über und unter dem Waschbecken für die Höhenverstellung genügend Platz vorhanden ist.
- Nicht das Waschbecken überlasten und sicherstellen, dass die Belastungsverteilung korrekt ist.
- Die Höhe des Waschbeckens darf nicht bei Fehlern oder Beschädigungen verstellt werden.
- Änderungen, die auf die Funktion des Ropox Support Waschbeckens Electric einwirken können, sind nicht gestattet.
- Einbau, Wartung und Reparaturen dürfen nur von kompetenten Personal durchgeführt werden.
- Bei Funktionsprüfungen, Wartung und Reparaturen darf das Waschbecken nicht belastet sein.

© ROPOX 2014

Fehlersuche

Problem	Abhilfe
Das Waschbecken bewegt sich nicht auf- oder abwärts bei Betätigung der Bedieneinheit	Überprüfen, ob: • 230V eingeschaltet und Netzspannung vorhanden ist • der Motor mit der Steuereinheit verbunden ist • die Bedieneinheit mit der Steuereinheit verbunden ist • der Motor überlastet ist (Achtung: 2 Min. Betrieb, 18 Min. Pause)
Bedieneinheit defekt	Überprüfen, ob • das Waschbecken mit einer anderen Bedieneinheit funktioniert
Beim Drücken der Auf- oder Abwärtstaster wird von der Steuereinheit nur ein ”Klicken” gehört. Keine Bewegung	• Vielleicht sind die Stecker nicht korrekt montiert worden • Alle Kabel von der Steuereinheit demontieren und wieder montieren • Eventuell ist eine Zurückstellung erforderlich
Das Gestell ist instabil	• Alle Schrauben nachziehen, vgl. Montageanleitung
Die Höhe des Waschbeckens kann nicht verstellt werden oder die Höhenverstellung ist sehr schwierig	• Sicherstellen, dass keine Gegenstände die Höhenverstellung verhindern
Das Wasser wird nur langsam aus dem Waschbecken abgelassen	Sicherstellen, dass der Wasserverschluss nicht verstopft ist. Wenn erforderlich, reinigen. Sicherstellen, dass der flexible Schlauch nicht so hoch an der Wand montiert ist, dass er einen zusätzlichen Wasserverschluss bildet. Vgl. Empfehlungen im Abschnitt ”Einbaugrenzflächen”

Zurückstellung
Die Aufwärts- (▲) und Abwärtstaster (▼) gleichzeitig drücken und gedrückt halten, bis die Steuereinheit ca.10 Mal gepiepst hat. Das Waschbecken kann danach für Zurückstellung in die untere Position verstellt werden.

© ROPOX 2014

Wartung

Funktionsprüfungen, Wartung und Reparaturen müssen von kompetentem Personal durchgeführt werden.

Das Gestell des Ropox Support Waschbeckens Electric ist wartungsfrei. Bewegliche Teile sind dauergeschmiert. Aus Sicherheits- und Betriebssicherheitsgründen empfehlen wir eine jährliche Funktionsprüfung.

Funktionsprüfung

Nach einem Monat
Überprüfen: Montage der Mischbatterie
Anschluss der flexiblen Schläuche – Wasserzufuhr und Ablauf

Einmal jährlich
Das Waschbecken in die obere Position verstellen und überprüfen, ob

- alle Bolzen fest angezogen sind,
- sich das Waschbecken von der unteren bis zur oberen Position ungehindert bewegen kann,
- Wasseranschluss- und Ablaufschläuche dicht und funktionsfähig sind.
- Den ABWÄRTSTASTER (▼) drücken und das Waschbecken nach unten verstellen. Sicherstellen, dass die Bewegung ruhig und gleichmäßig verläuft und dass die Schlauchverbindungen nicht eingeklemmt werden.
- Jetzt den AUFWÄRTSTASTER (▲) drücken und das Waschbecken in die obere Position verstellen. Sicherstellen, dass die Bewegung ruhig und gleichmäßig verläuft und dass die Schlauchverbindungen nicht eingeklemmt werden.

Nach jeder Funktionsprüfung muss das Serviceschema ergänzt werden. Siehe nächste Seite.

Bei Auswechslung von Teilen nur Ropox Originalersatzteile verwenden. Werden andere Ersatzteile benutzt, kann die Garantie ihre Gültigkeit verlieren.

© ROPOX 2014

Serviceinformation

Serviceschema

Service und Wartung **Seriennr.**

Datum: _____

Unterschrift: _____

Kommentare: _____

_____

_____

Service und Wartung **Seriennr.**

Datum: _____

Unterschrift: _____

Kommentare: _____

_____

_____

Service und Wartung **Seriennr.**

Datum: _____

Unterschrift: _____

Kommentare: _____

_____

_____

Service und Wartung **Seriennr.**

Datum: _____

Unterschrift: _____

Kommentare: _____

_____

_____

Service und Wartung **Seriennr.**

Datum: _____

Unterschrift: _____

Kommentare: _____

_____

_____

Service und Wartung **Seriennr.**

Datum: _____

Unterschrift: _____

Kommentare: _____

_____

_____

Service und Wartung **Seriennr.**

Datum: _____

Unterschrift: _____

Kommentare: _____

_____

_____

Service und Wartung **Seriennr.**

Datum: _____

Unterschrift: _____

Kommentare: _____

_____

_____

© ROPOX 2014

ROPOX
- Better ways to better days -

EU – Übereinstimmungserklärung

Der Unterzeichnete erklärt hierdurch, dass folgende Produkte:

Ropox Support Waschbecken Electric

Warennummern: 40-44016, Ropox Support Waschbecken Electric (links)

40-44017, Ropox Support Waschbecken Electric (rechts)

Den untenstehenden Richtlinien und Normen entsprechen:

RICHTLINIEN

Richtlinie über Medizinprodukte Nr. 93/42/EWG (Risikoklasse 1)

Maschinenrichtlinie Nr. 2006/42/EG, abgeändert durch Richtlinie Nr. 98/37/EG.

NORMEN

DS/EN 1041: 2009	Bereitstellung von Informationen durch den Hersteller von Medizinprodukten
DS/EN 12182: 2012 :	Hilfsmittel für funktionsbehinderte Personen – Allgemeine Abforderungen und Prüfmethoden
DS/EN 14971: 2012 :	Medizinprodukte – Anwendung von Risikomanagement in Verbindung mit Medizinprodukten
DS/EN 60204-1 :	Maschinensicherheit – Elektrische Ausrüstung für Maschinen - Teil 1: Allgemeine Anforderungen
DS/EN 60601-1 :	Elektromedizinische Ausrüstung - Teil 1: Allgemeine Sicherheits-anforderungen und Funktionsanforderungen *(Geltend für die elektrischen Komponenten des Produktes)*
DS/EN 9999: 2011:	Hilfsmittel für funktionsbehinderte Personen - Klassifikation und Terminologie

Datum: 20-08-2014

Tommy Jensen
Adm. direktør

© ROPOX 2014

Reklamationen

Siehe Allgemeine Verkaufs- und Lieferungsbedingungen auf www.ropox.dk

Vertrieb:

Lunavis

Lunavis GmbH & Co. KG
21337 Lüneburg
info@lunavis.de
www.lunavis.de
tel.: 04131 768360

CE

ROPOX A/S
Ringstedgade 221
DK – 4700 Næstved
Tel.: +45 55 75 05 00 Fax.: +45 55 75 05 50
E-mail: info@ropox.dk
www.ropox.dk

© ROPOX 2014

ROPOX
Better ways to better days

Ropox Support Waschtisch Electric

MONTAGEANLEITUNG

Verbleibt beim Produkt

PDF 6123/ 21.11.2014

Die Montage muss immer von kompetentem Personal ausgeführt werden.

Vor Anfang der Montage, aufgrund der Komponentenliste sicherstellen, dass alle Teile mitgeliefert worden sind.
Siehe Komponentenliste ab Seite 31.

Ropox Support Waschtisch Electric ist in 2 verschiedenen Varianten erhältlich:

Links seite 3

Rechts seite 17

Achtung:
Die Schraubenbefestigung an der Wand muss immer unter Berücksichtigung der Stärke und Beschaffenheit der Wand erfolgen. Die mitgelieferten Schrauben sind nur anleitend für Befestigung an einer verstärkten Wand im Hinblick auf die angegebenen maximalen Schraubenbelastungen.

© ROPOX 2014

Support Vask Electric links

40-44016

OBS:
Dafür sorgen das, dass Waschbecken auf einer kratzfesten Unterlange liegt solange es nach unten gewendet ist.

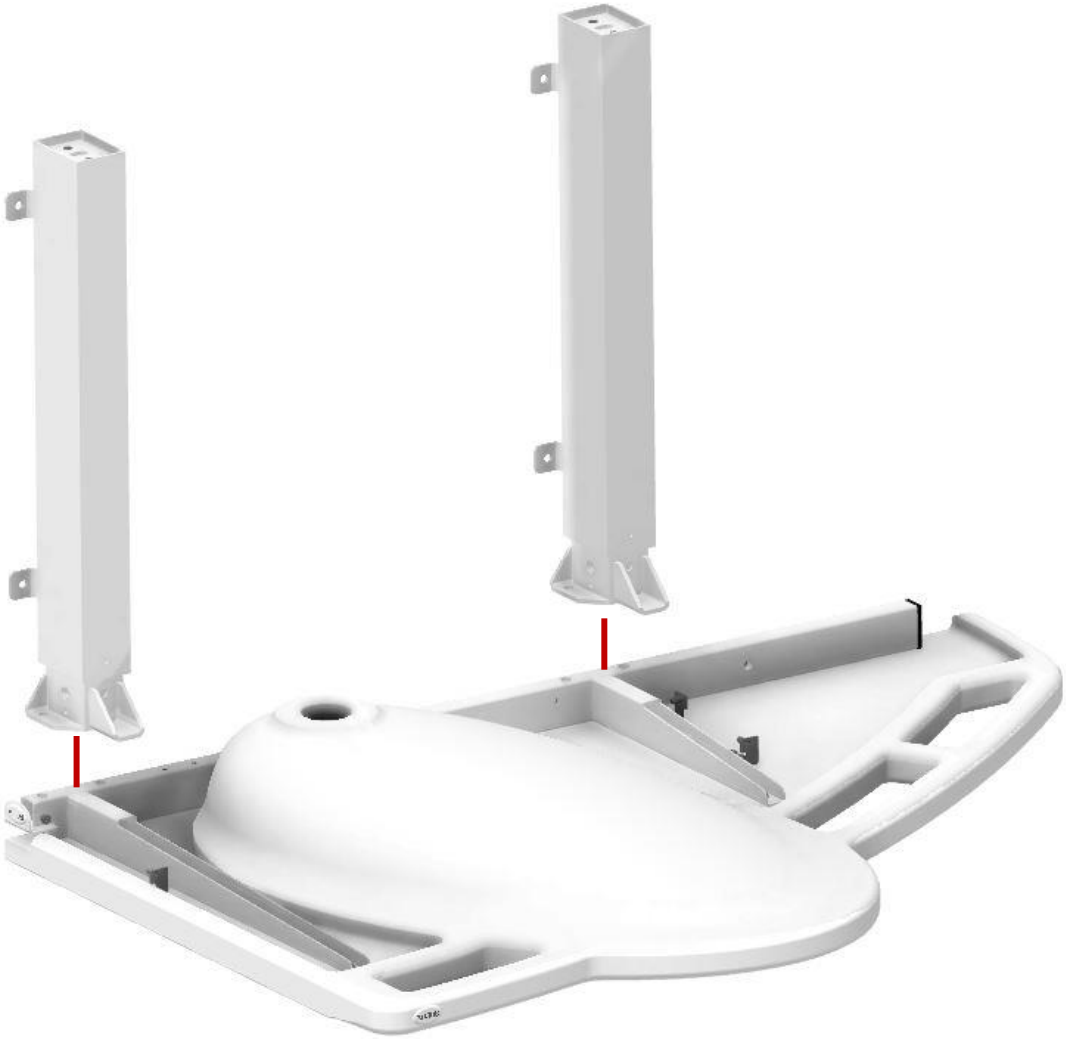

© ROPOX 2014

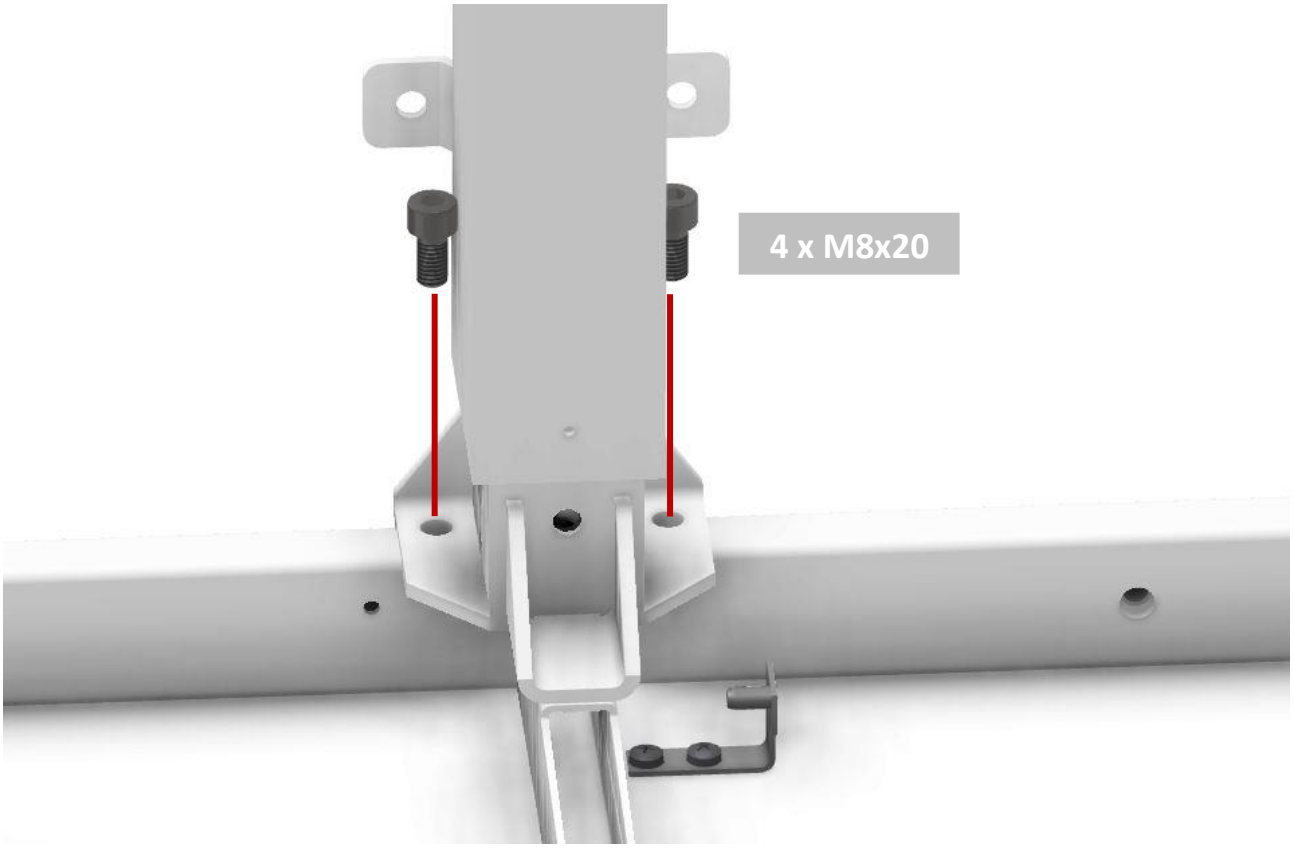

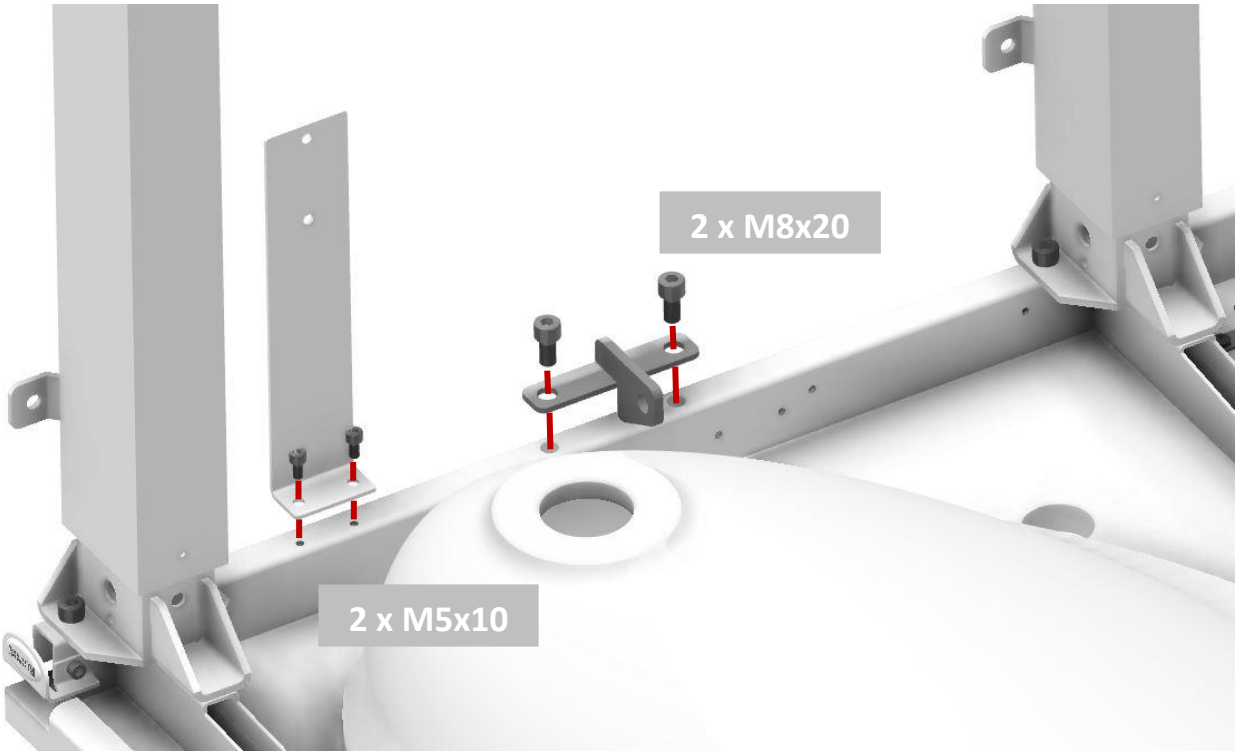

© ROPOX 2014

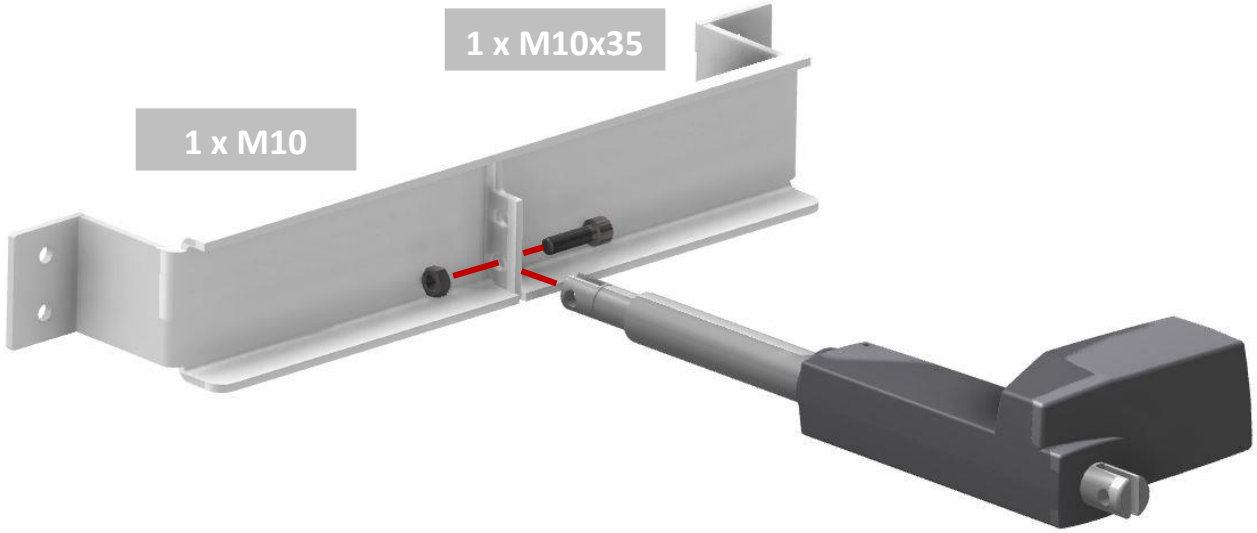

© ROPOX 2014

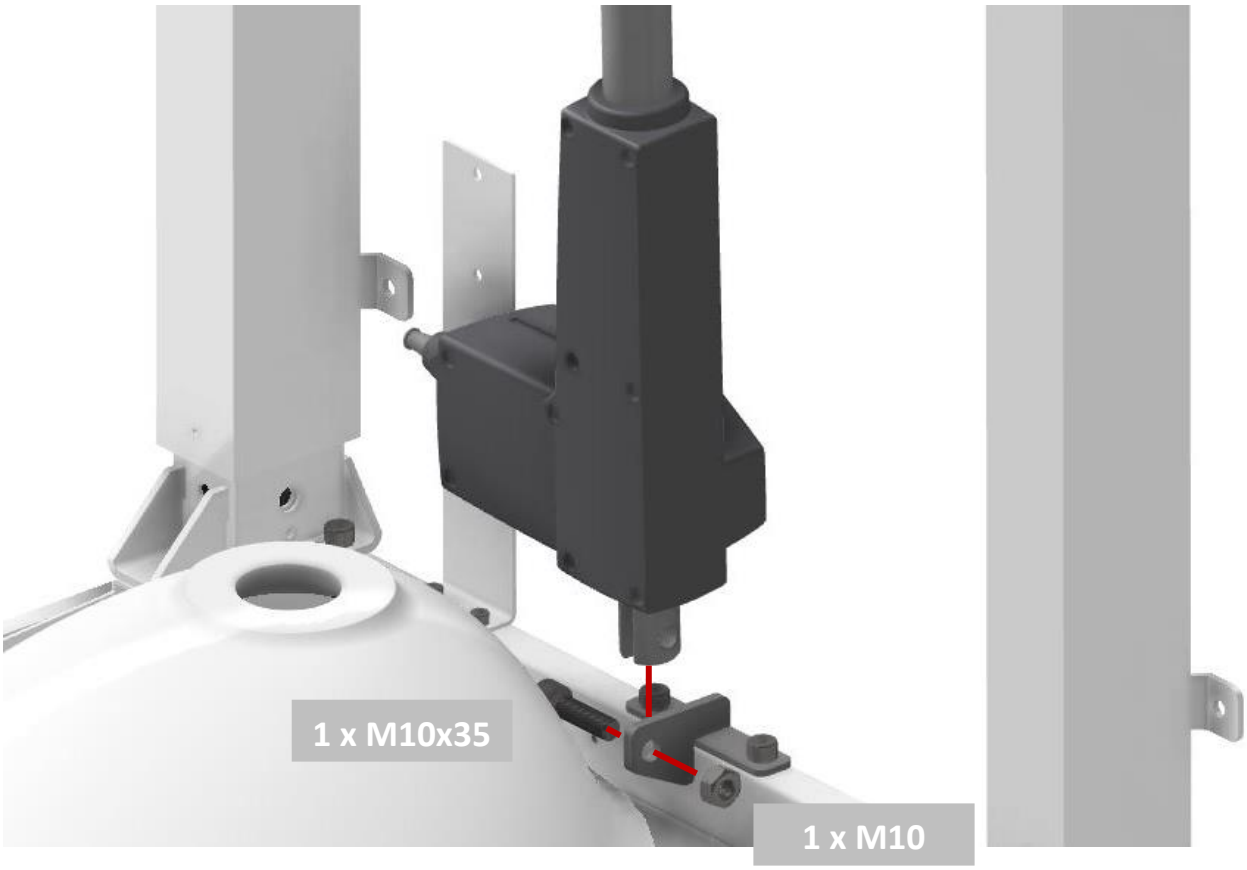

© ROPOX 2014

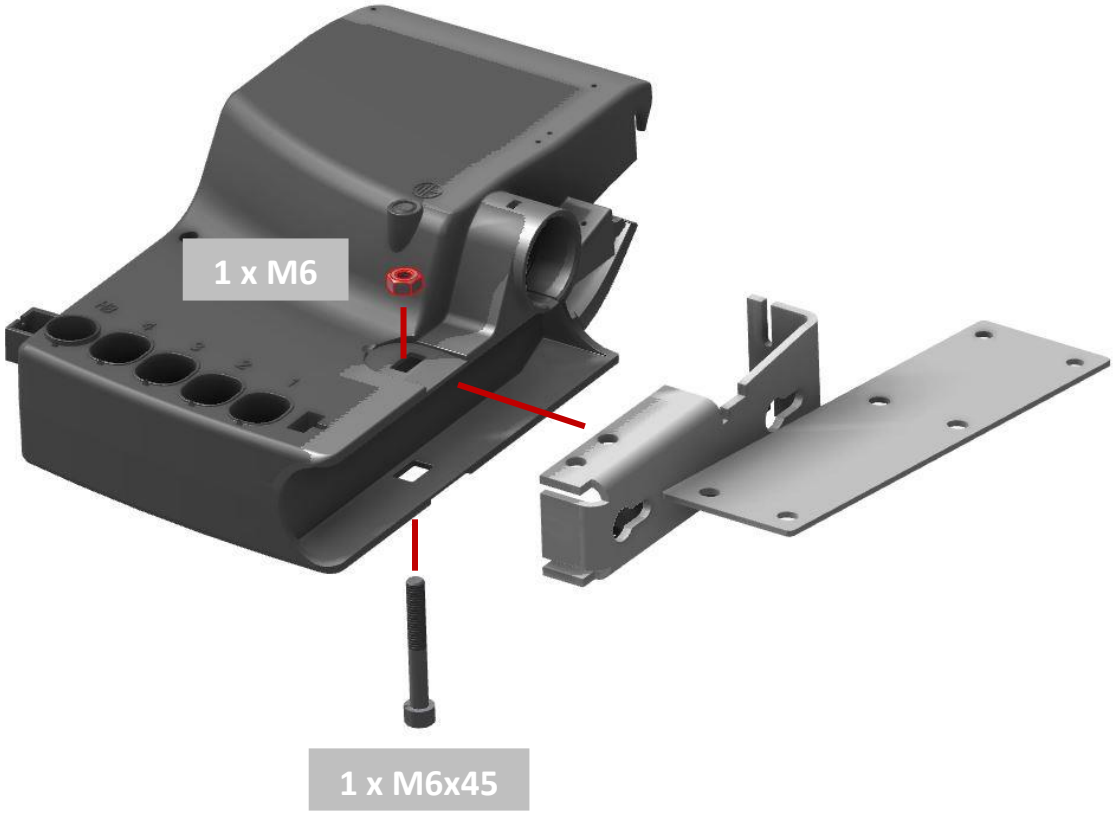

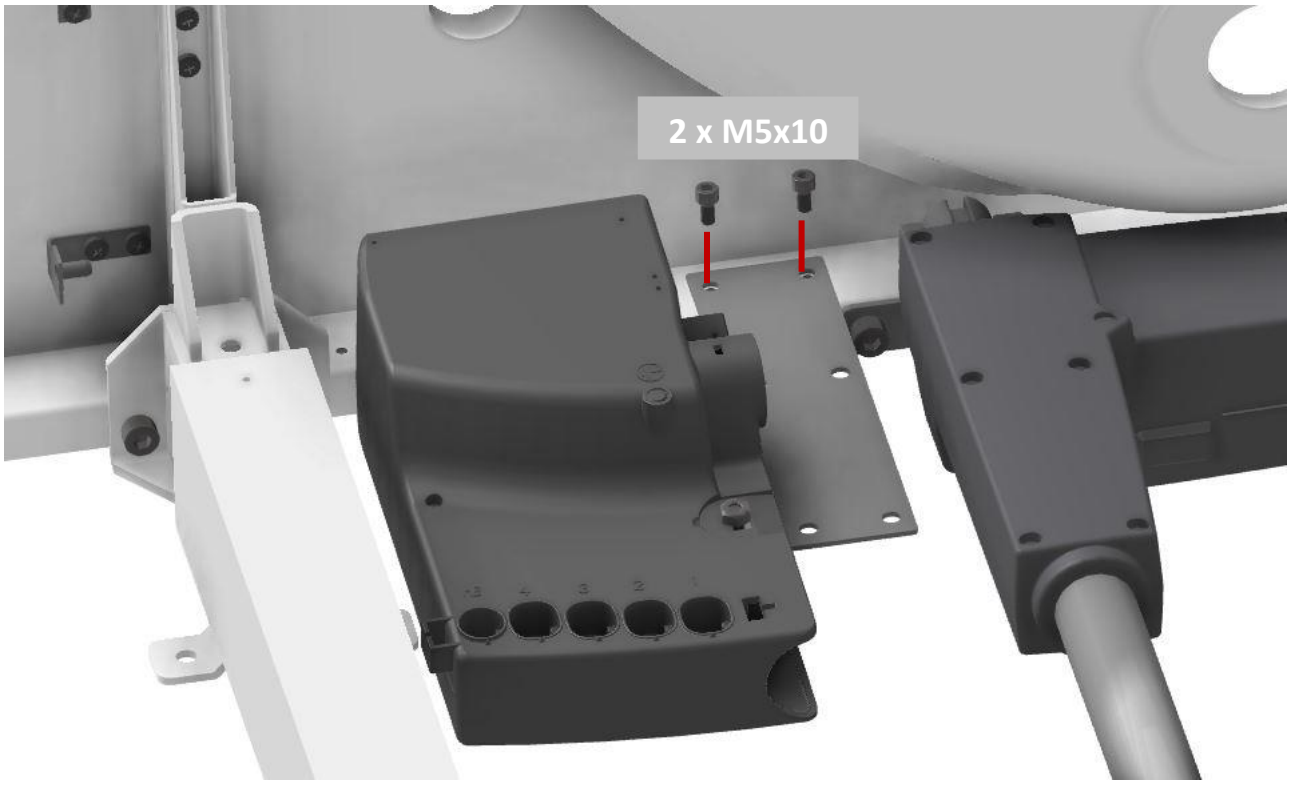

© ROPOX 2014

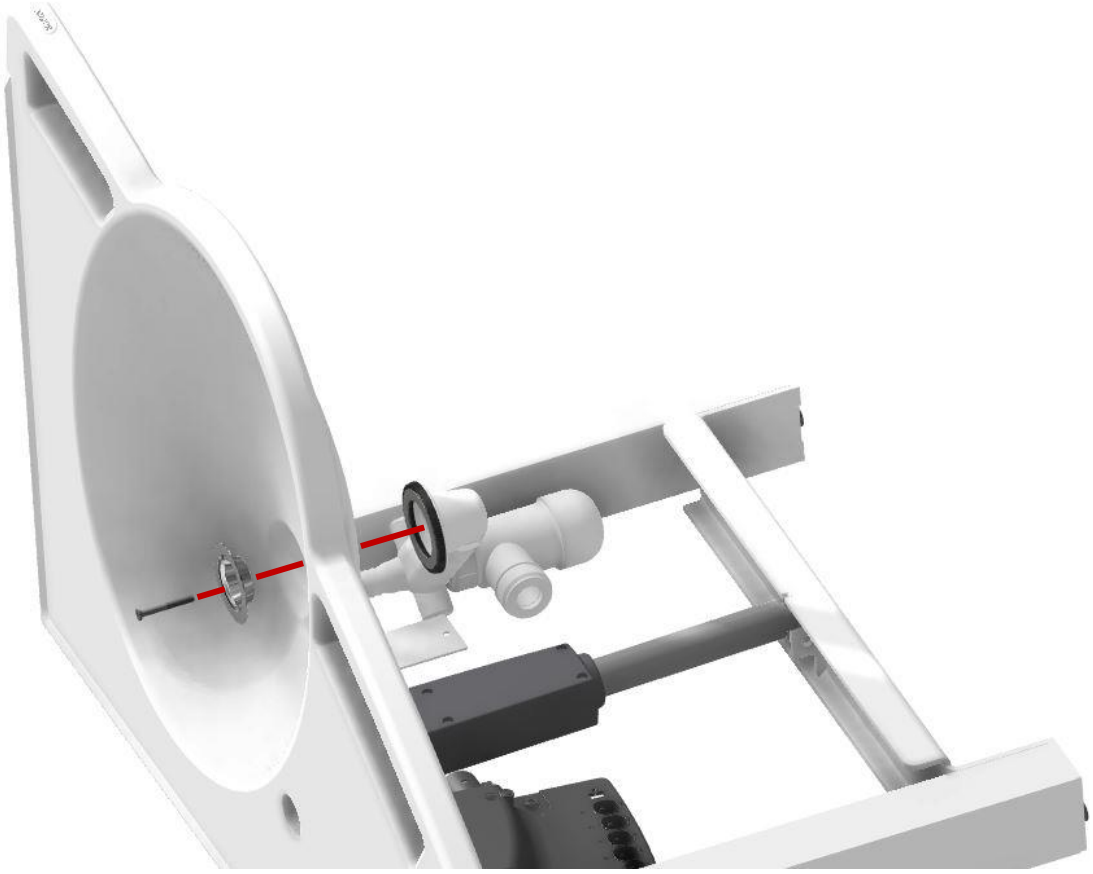

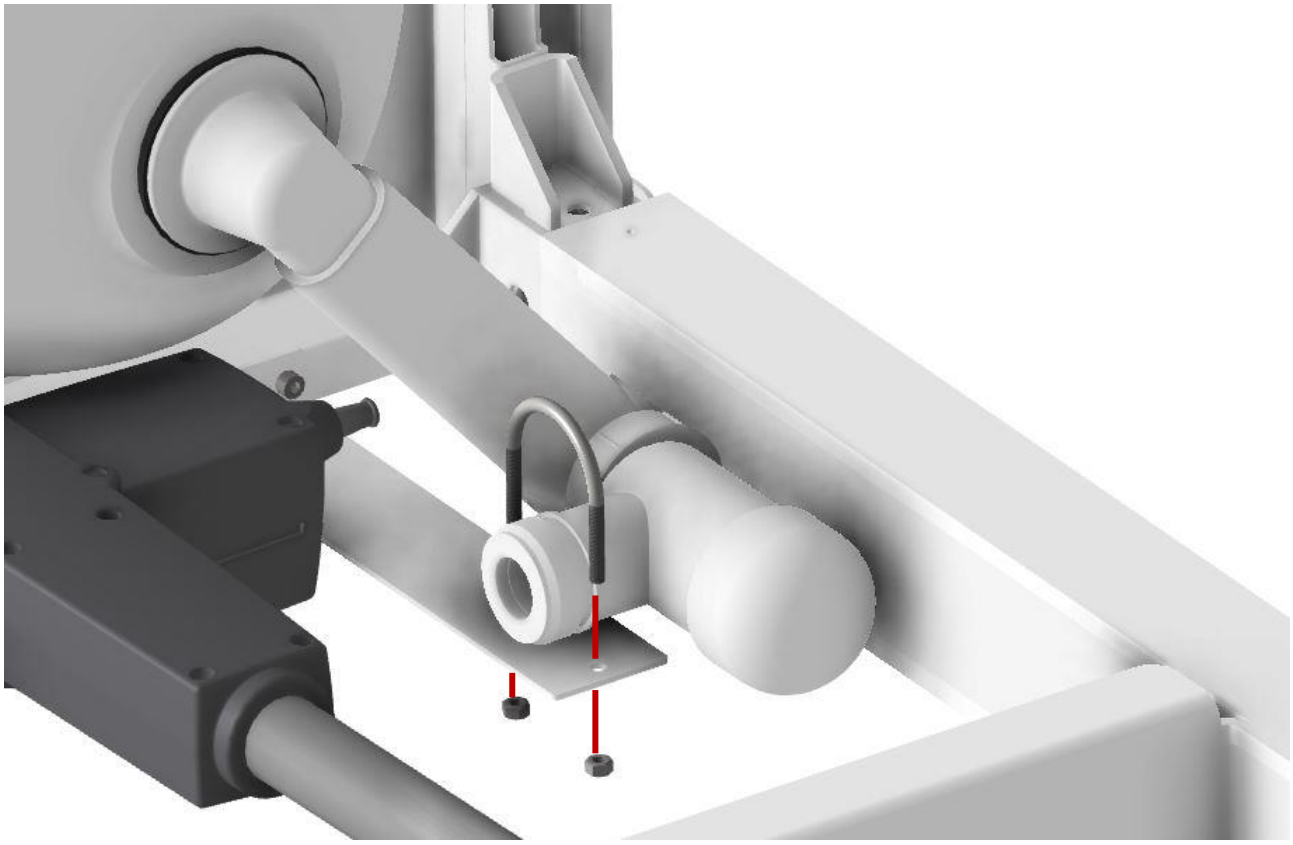

© ROPOX 2014

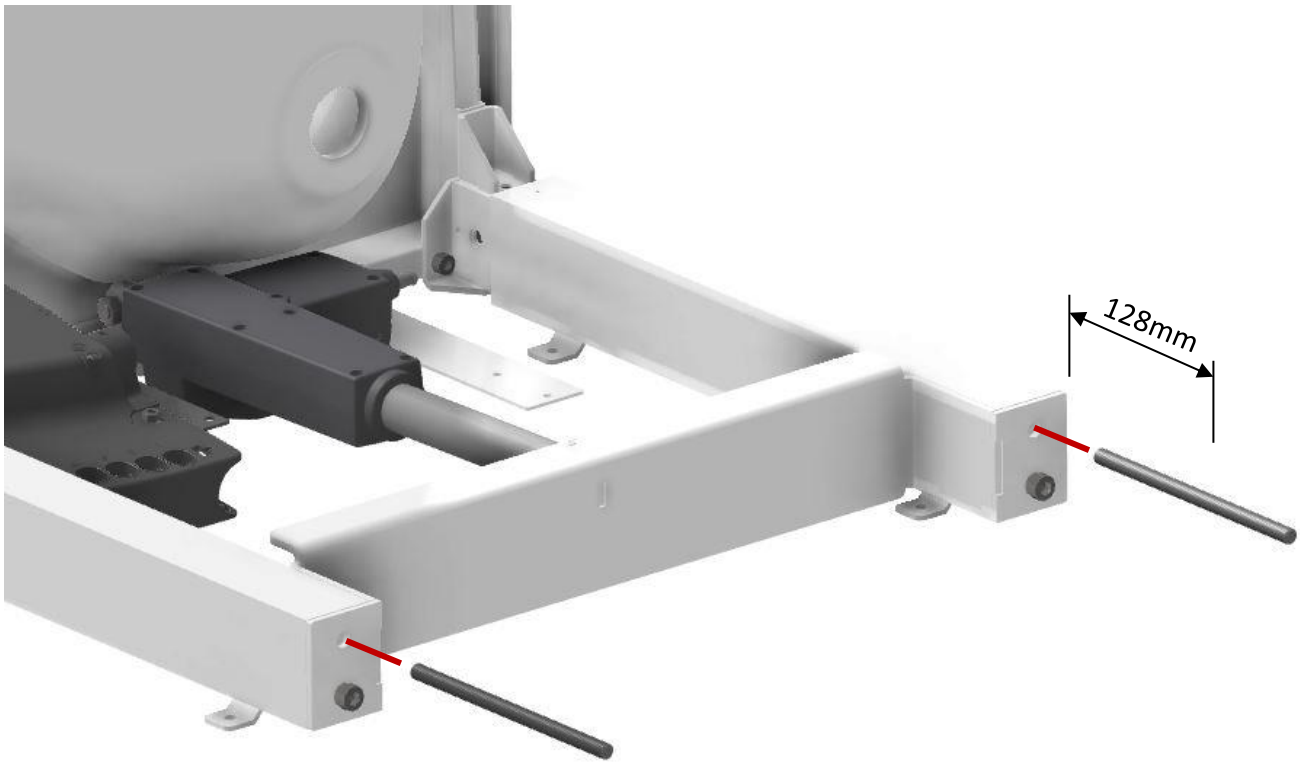

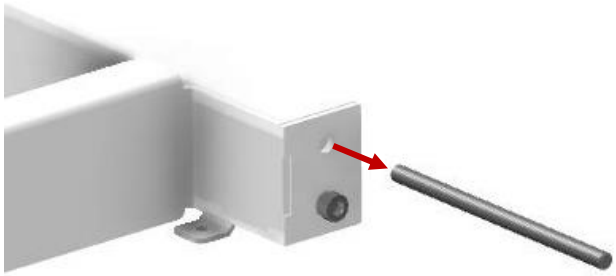

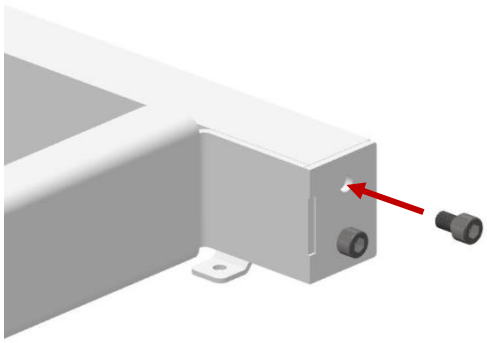

© ROPOX 2014

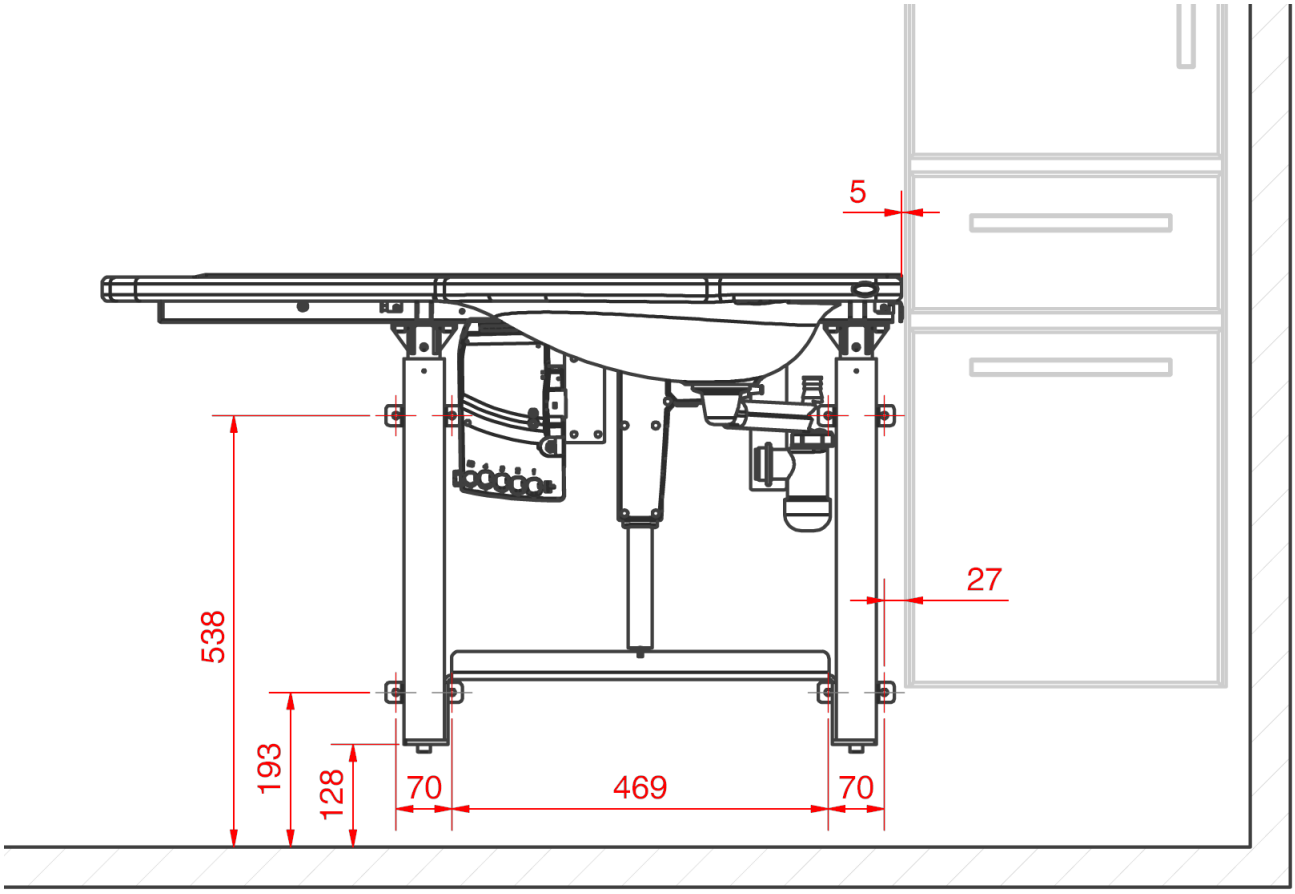

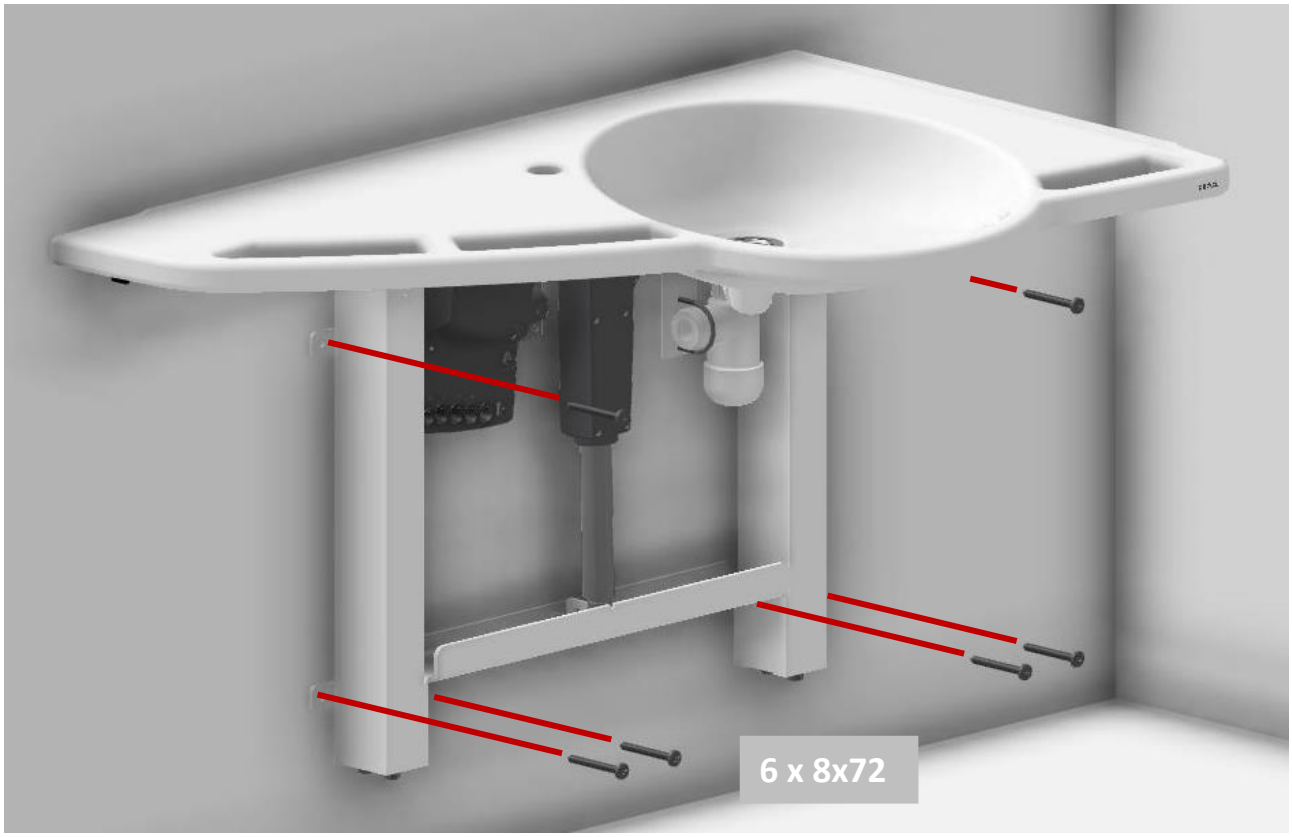

Achtung: Je vom Wandtyp abhängig eventuell andere passende Schrauben wählen. Max. Belastung der oberen Schrauben: 150 kg/Schraube

© ROPOX 2014

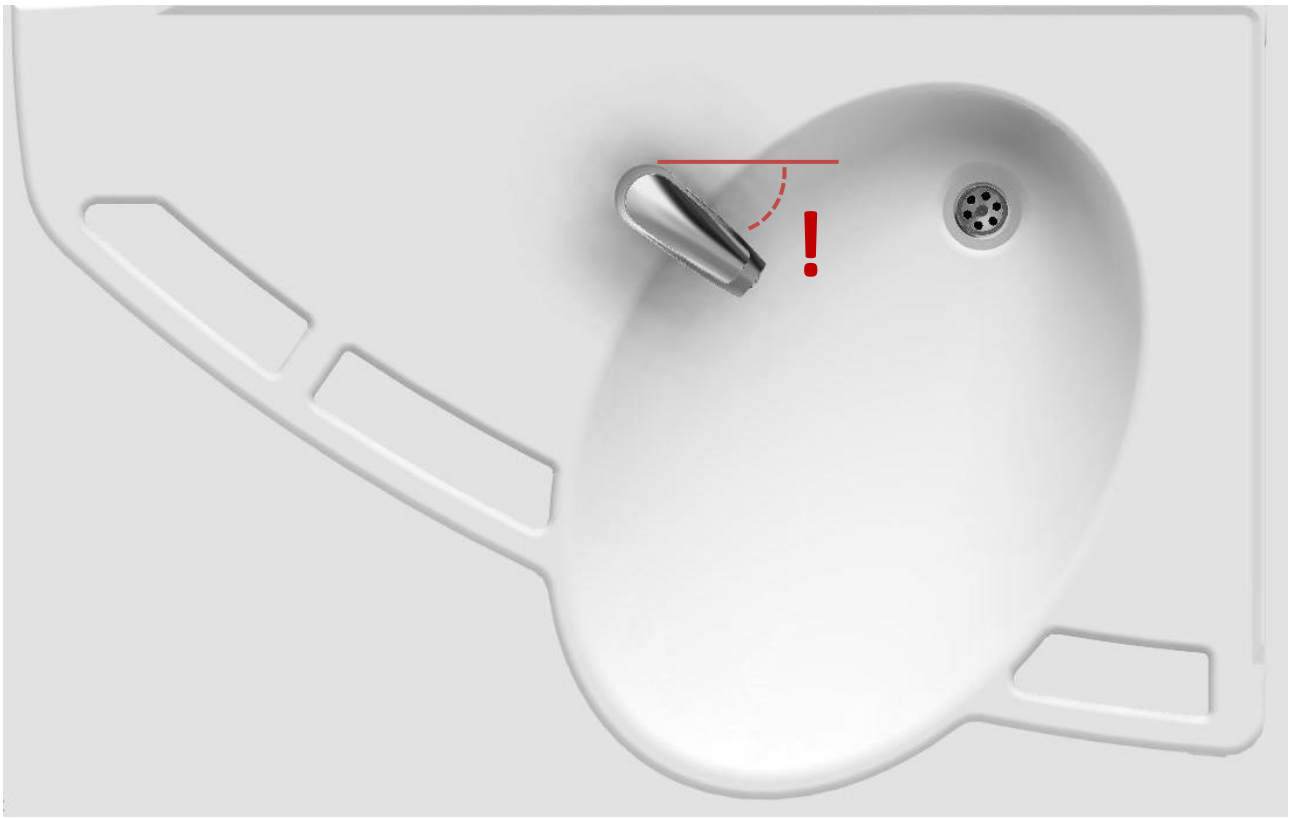

© ROPOX 2014

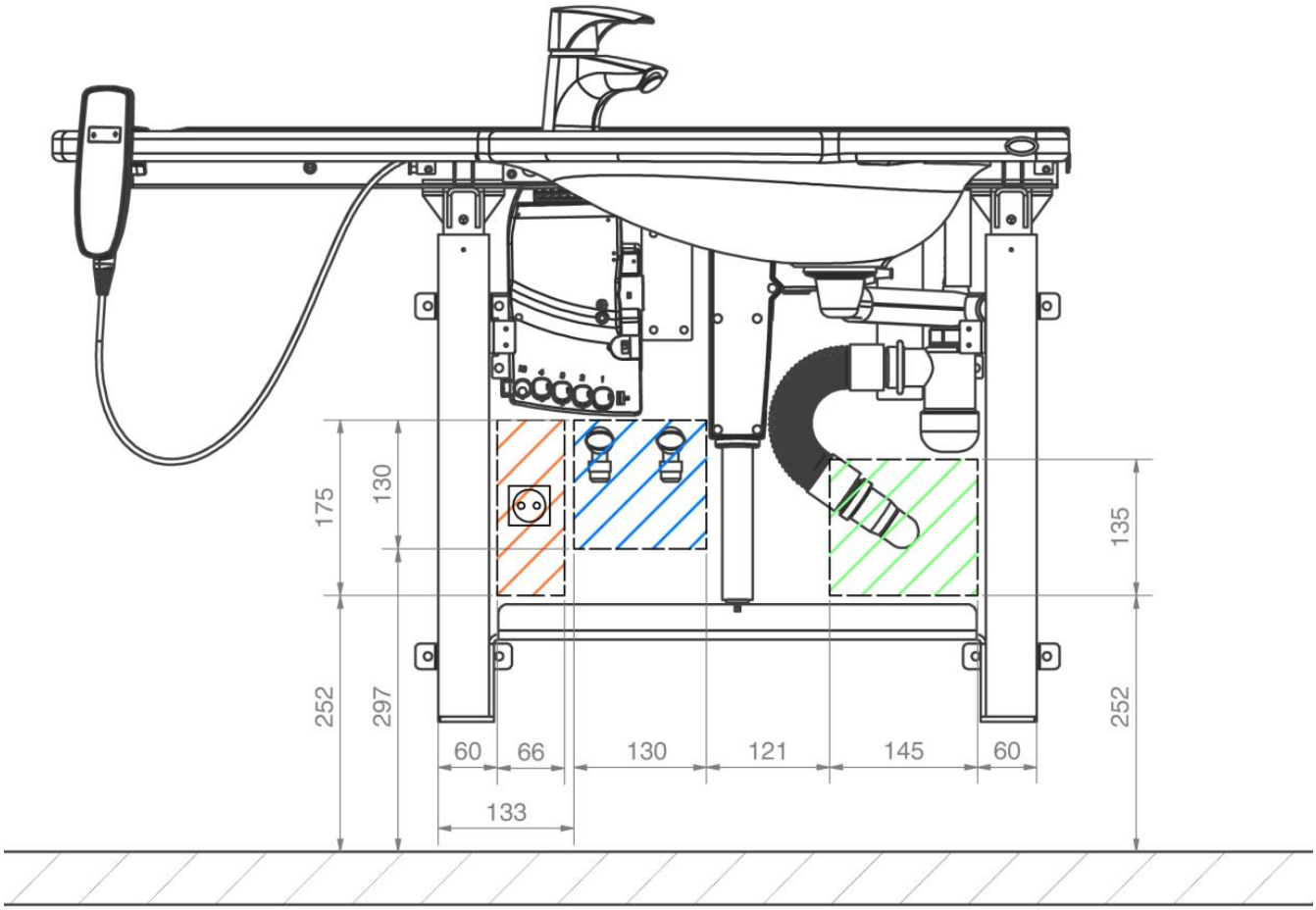

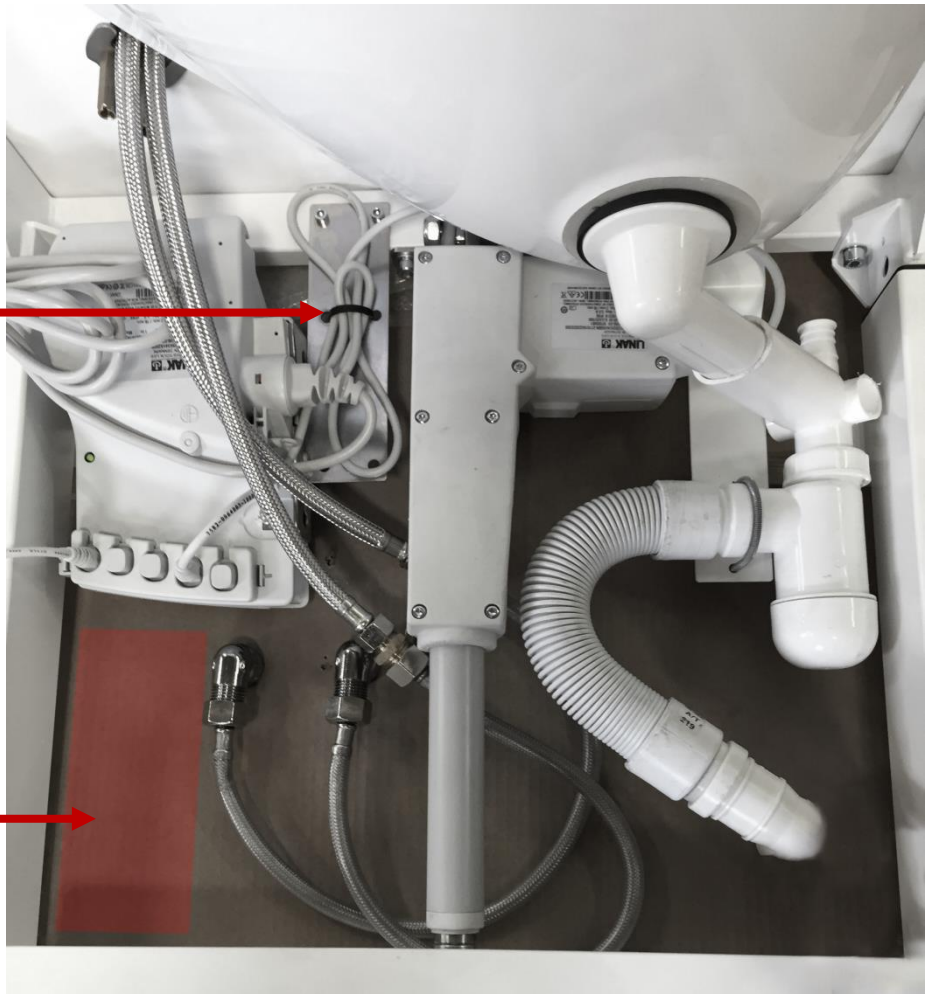

Überflüssige Kabel mit Streifen sammeln

Empfehlte Anbringung von Elektrizitätan schluß

© ROPOX 2014

Schaltdiagramme

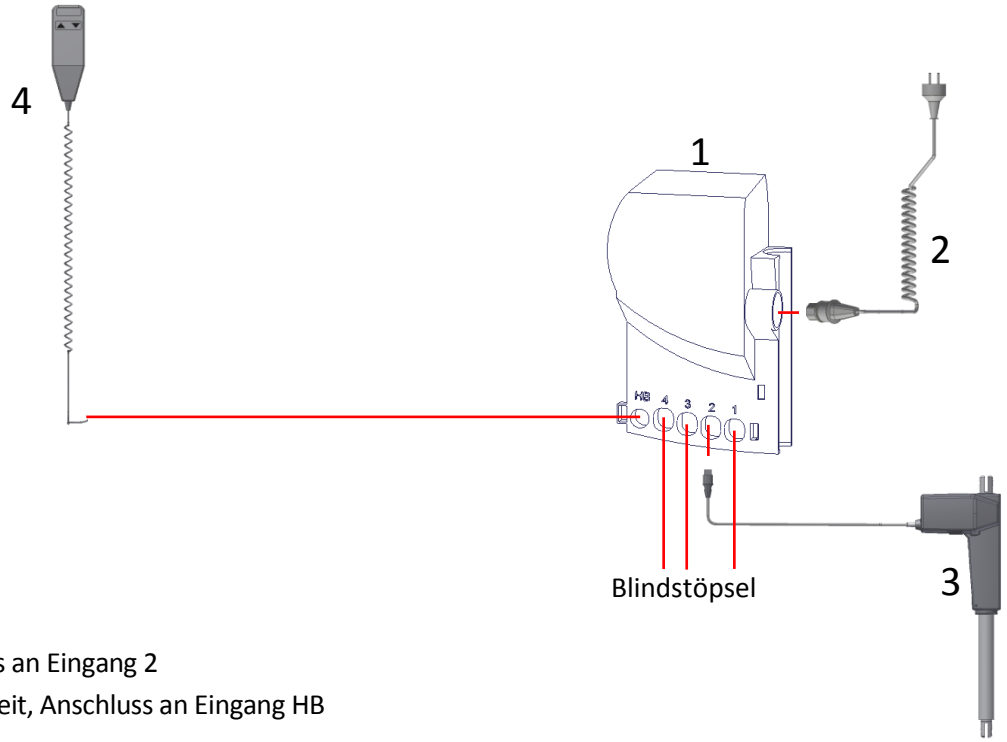

1. Steuereinheit
2. 230V Netzkabel
3. Motor, Anschluss an Eingang 2
4. Handbedieneinheit, Anschluss an Eingang HB

Kontrollieren das Schläuche und Kabel korrekt montiert sind durch testen, ob das Gestell in die oberste und unterste Position ohne Probleme gefahren werden kann

Montage von Abdeckung

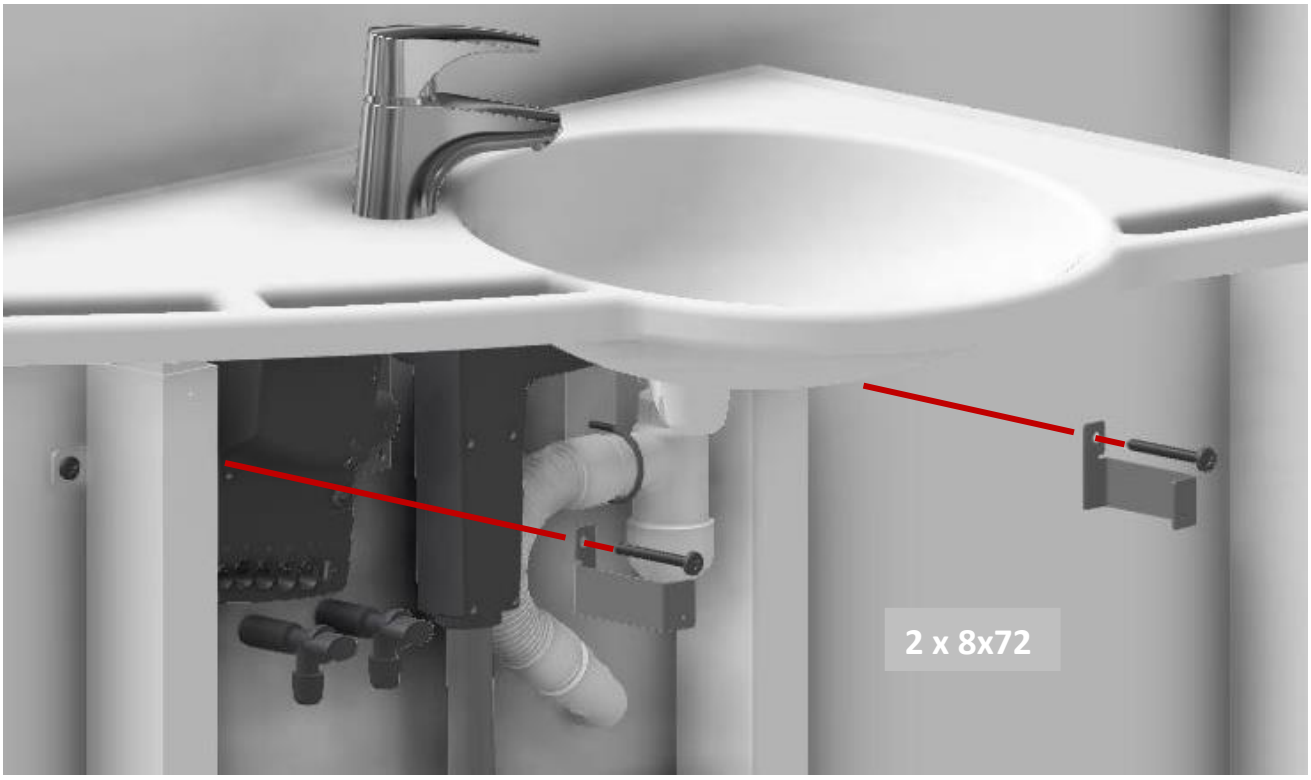

© ROPOX 2014

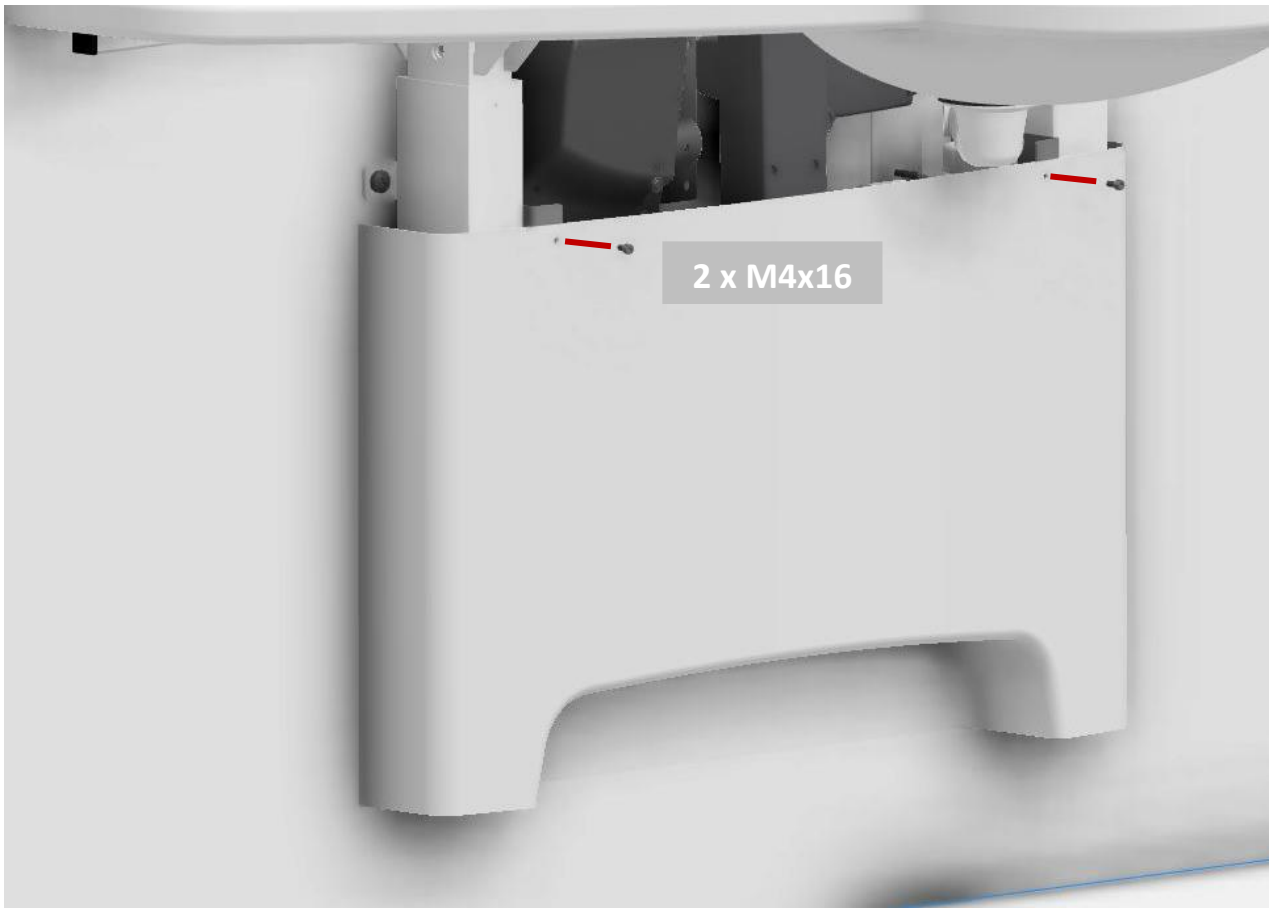

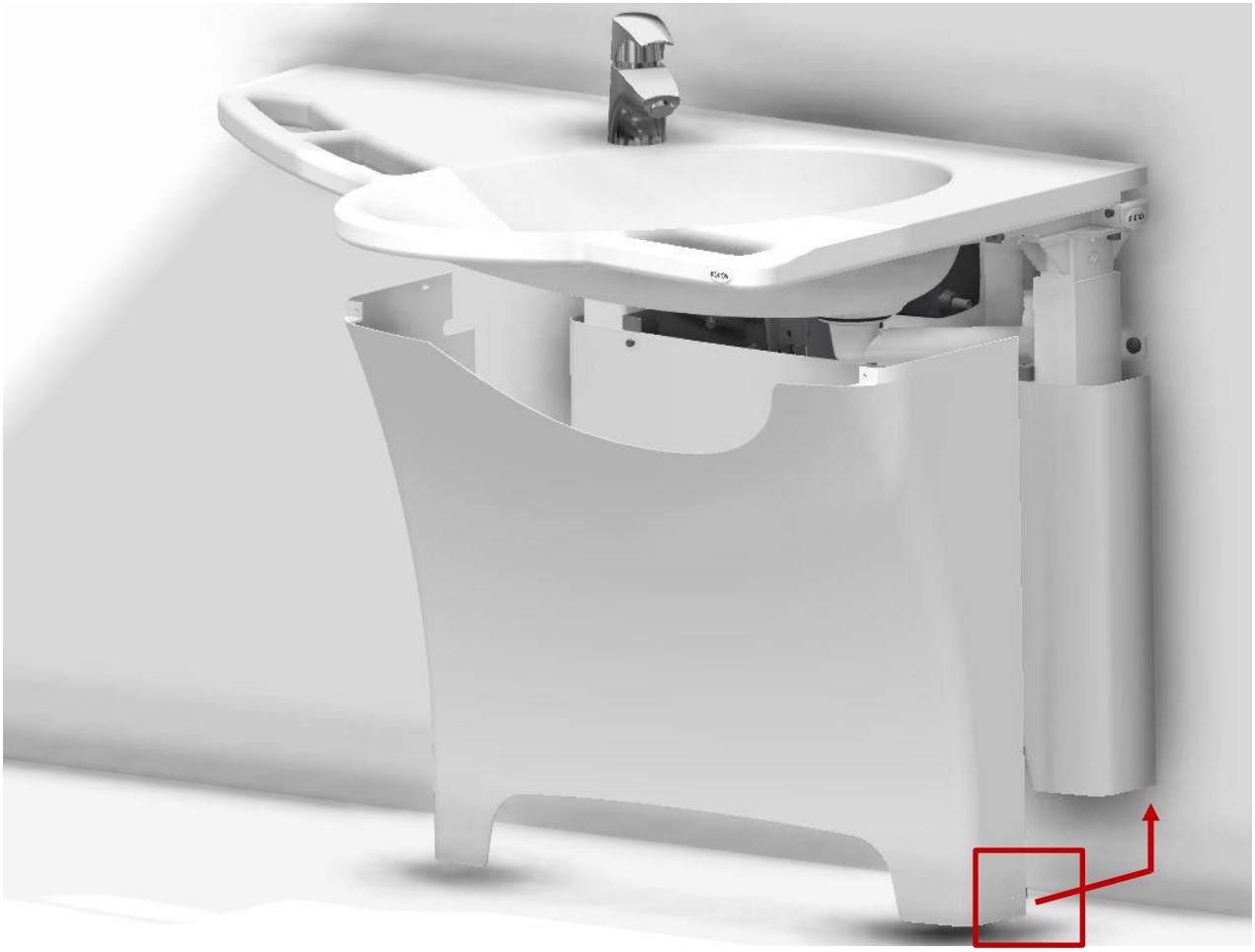

© ROPOX 2014

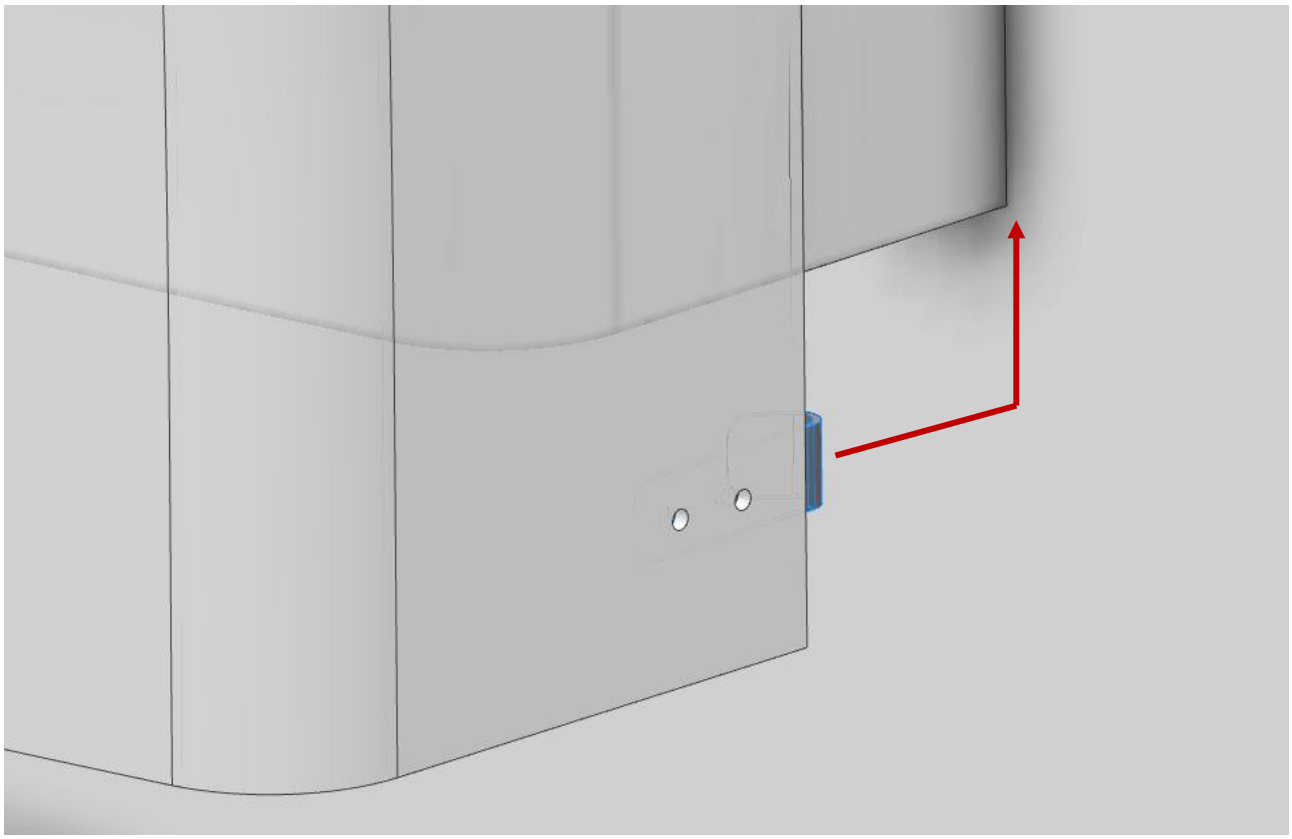

© ROPOX 2014

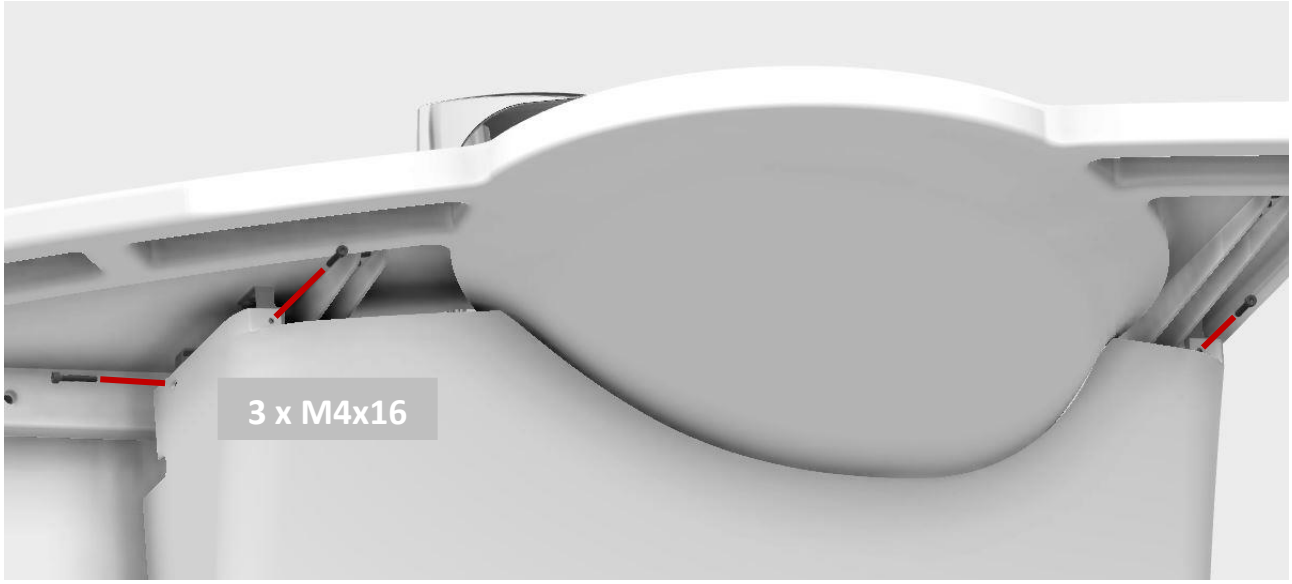

© ROPOX 2014

Support Vask Electric rechts

40-44017

OBS:
Dafür sorgen das, dass Waschbecken auf einer kratzfesten Unterlange liegt solange es nach unten gewendet ist.

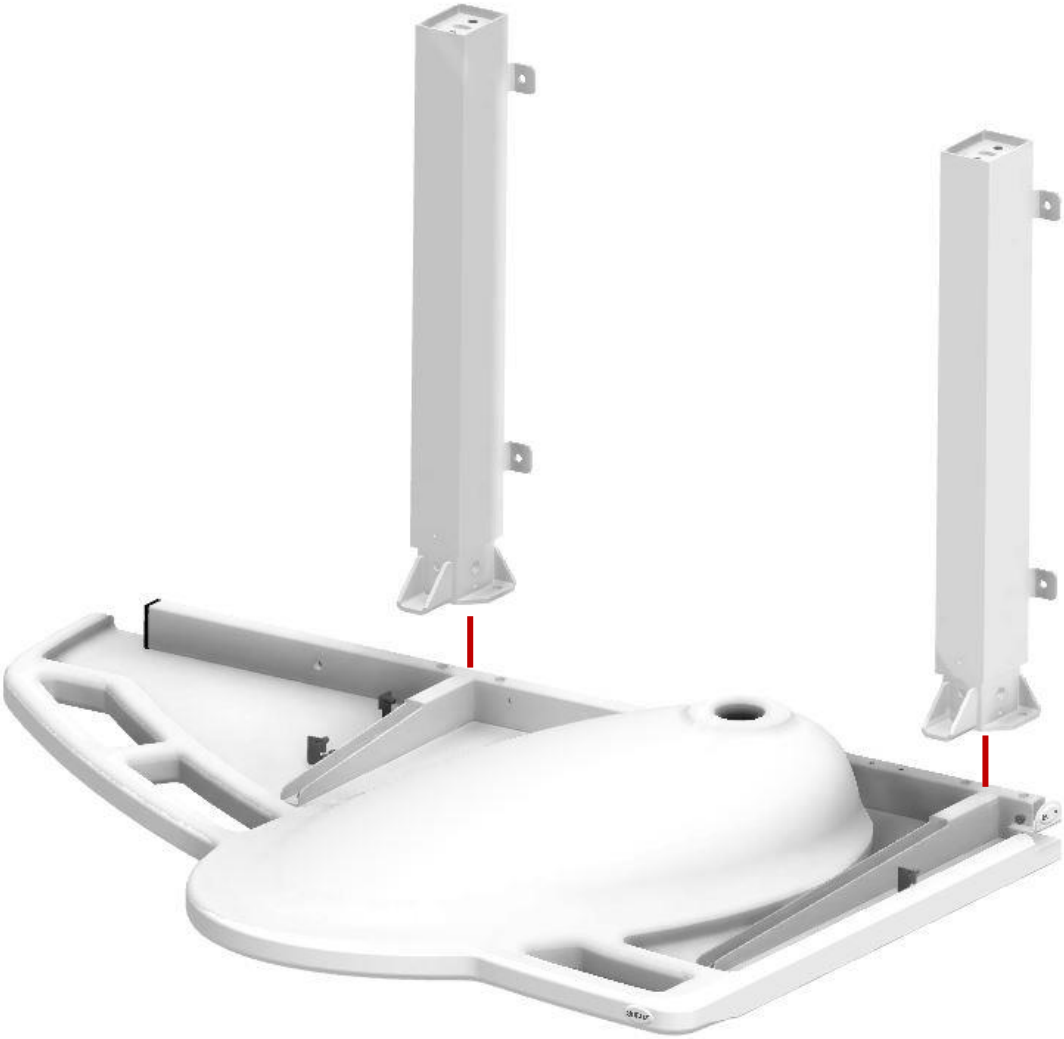

© ROPOX 2014

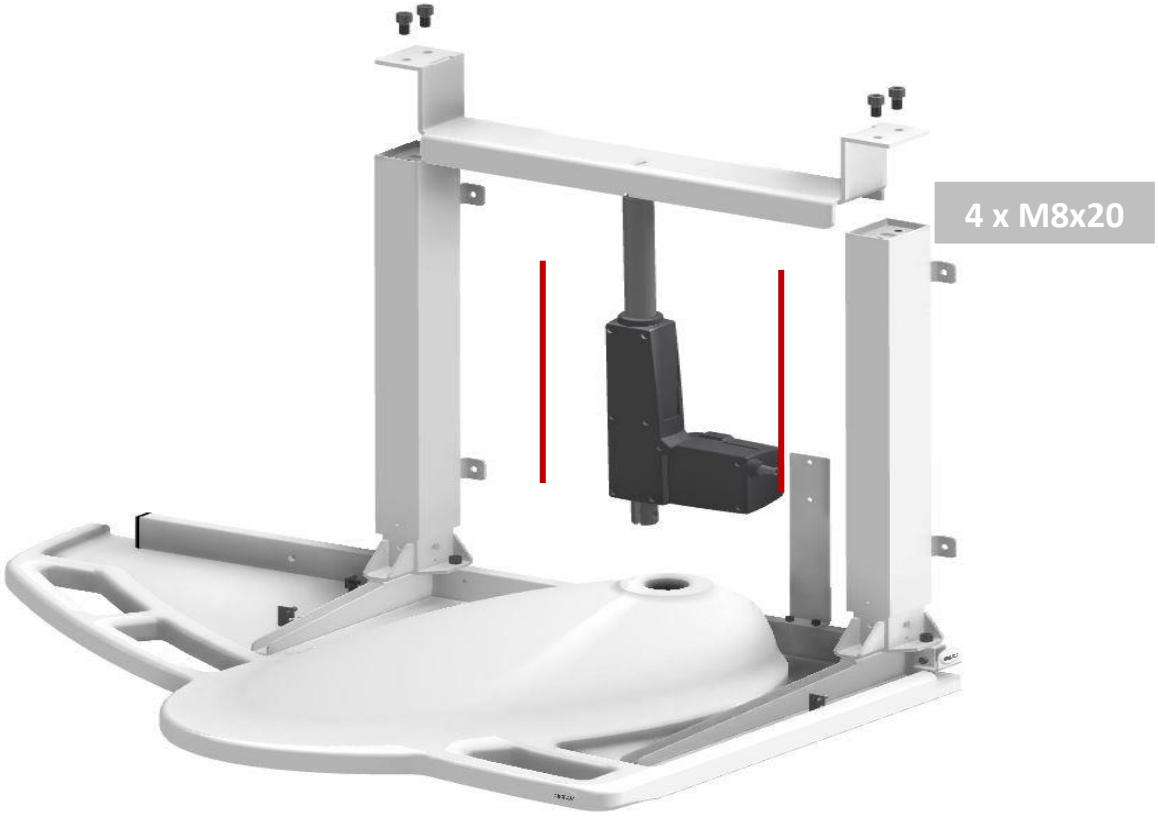

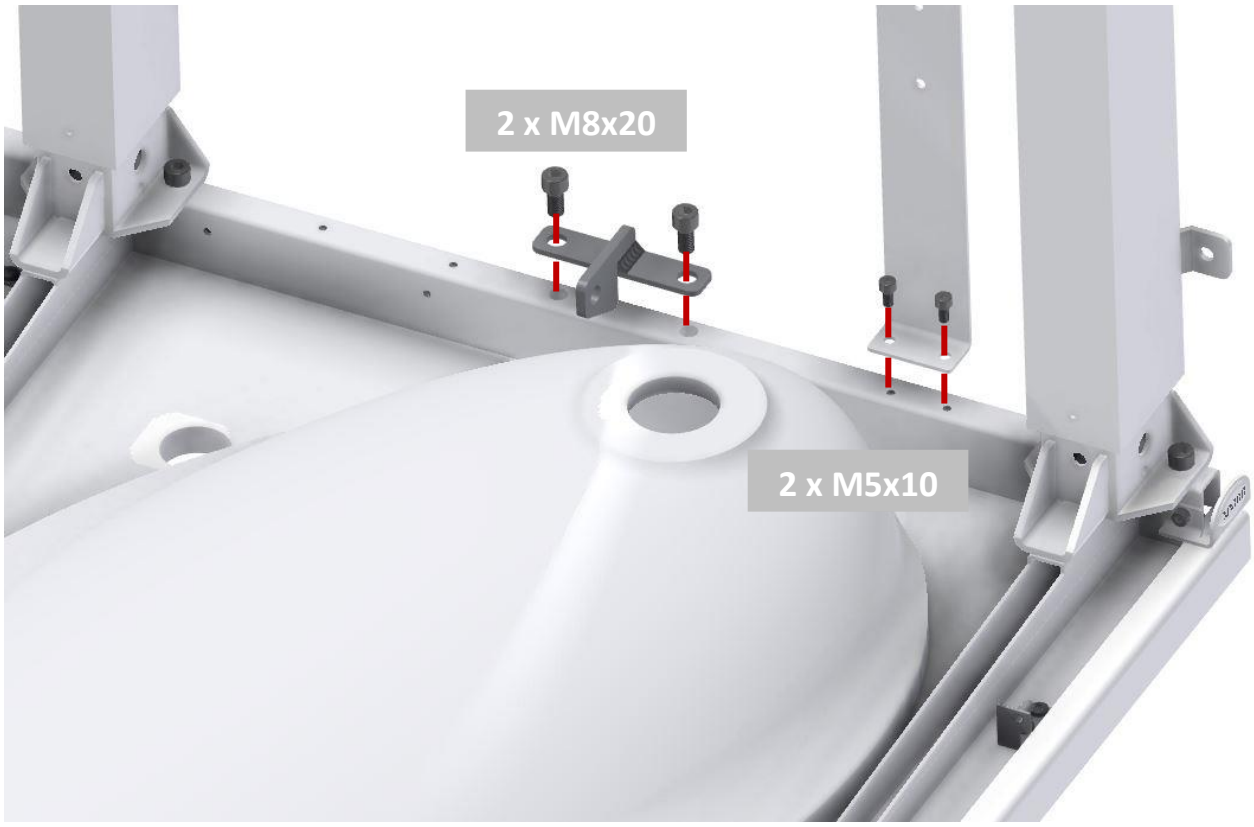

© ROPOX 2014

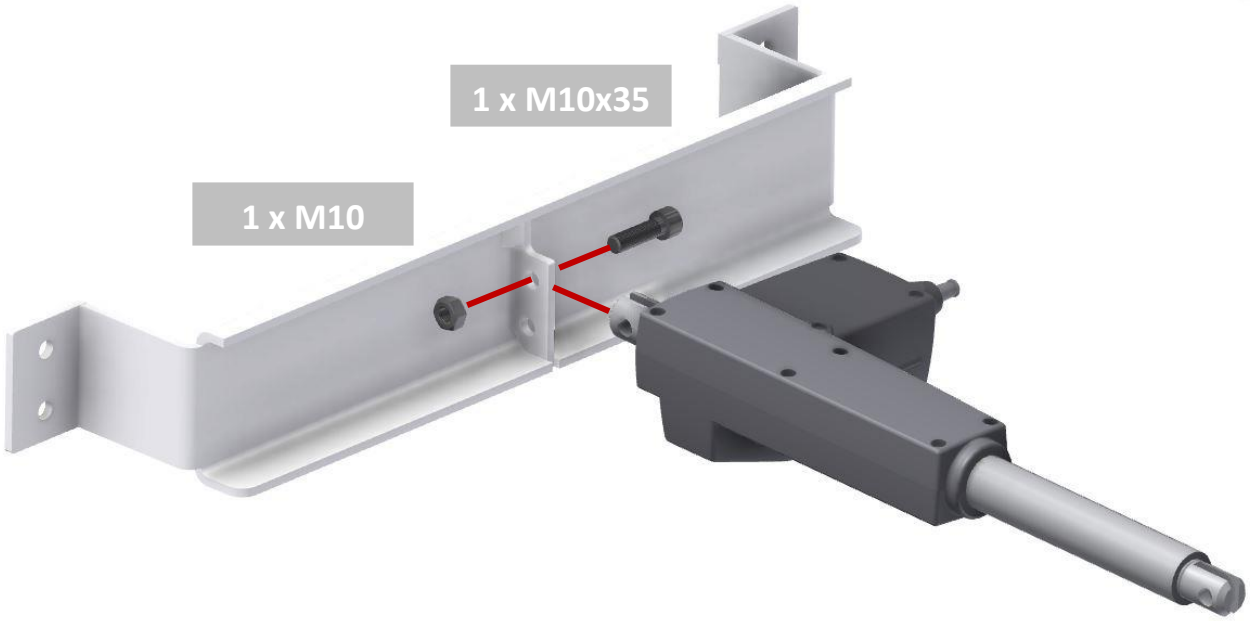

© ROPOX 2014

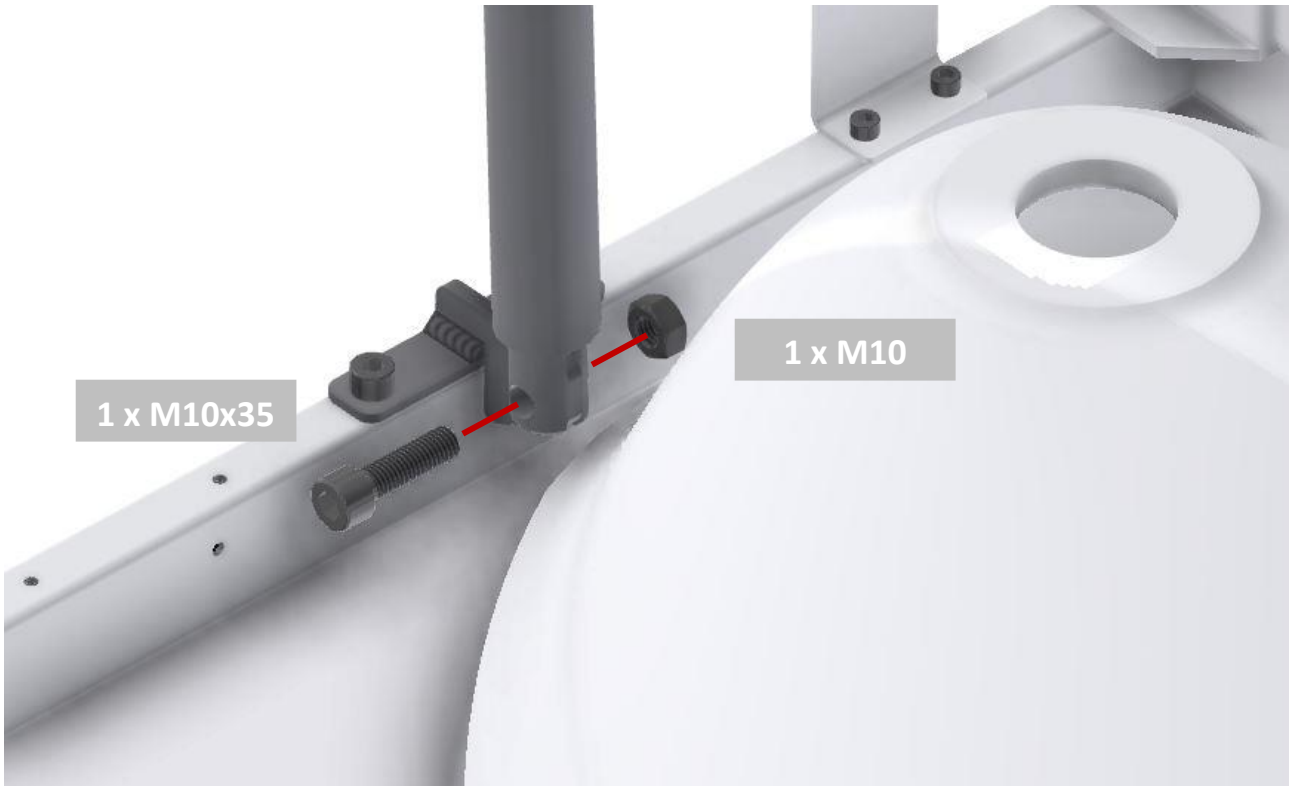

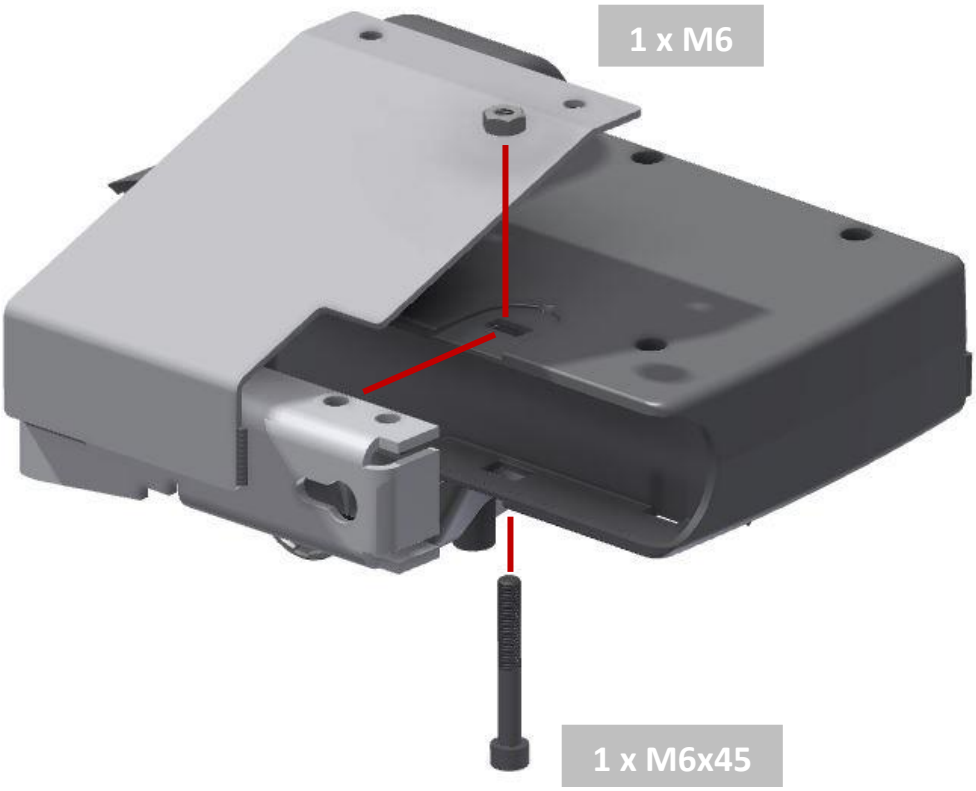

© ROPOX 2014

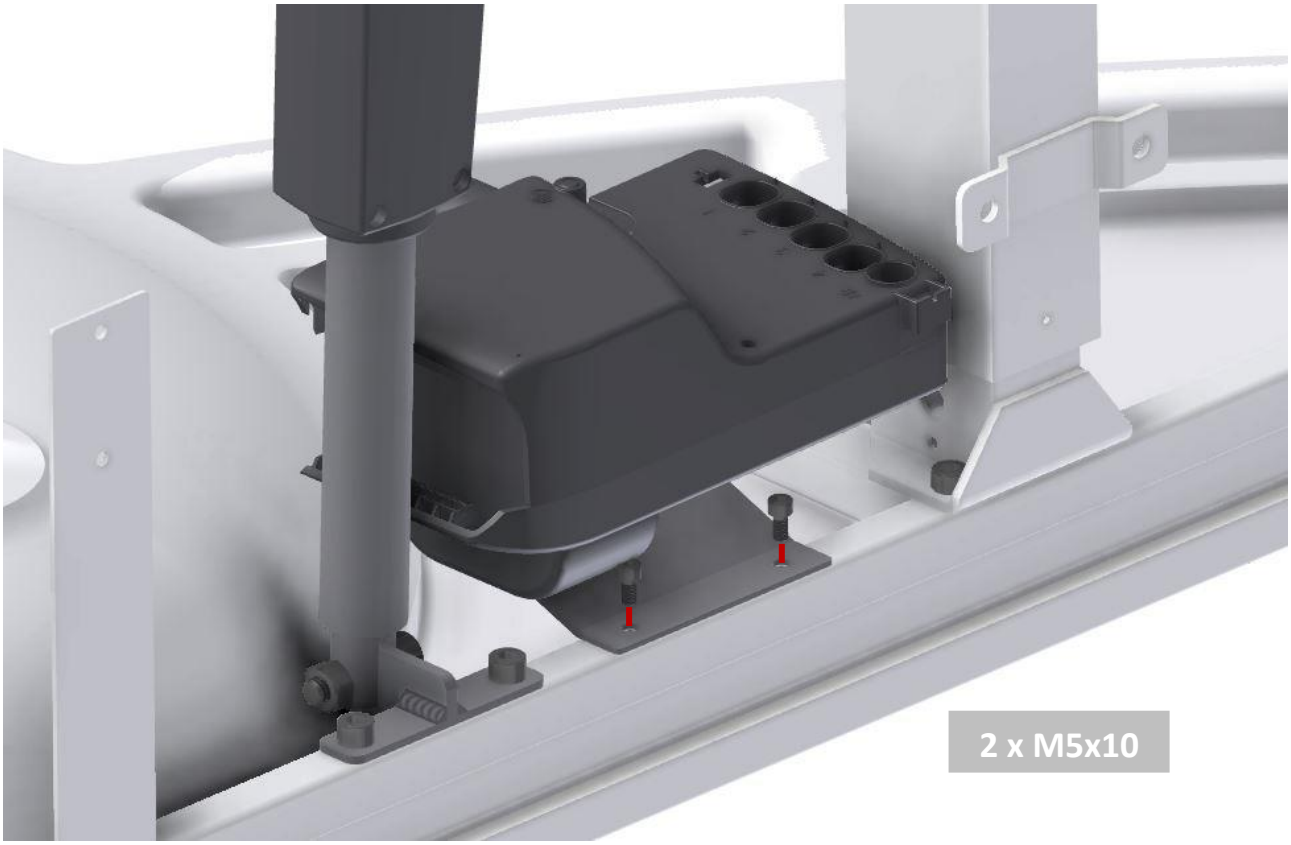

© ROPOX 2014

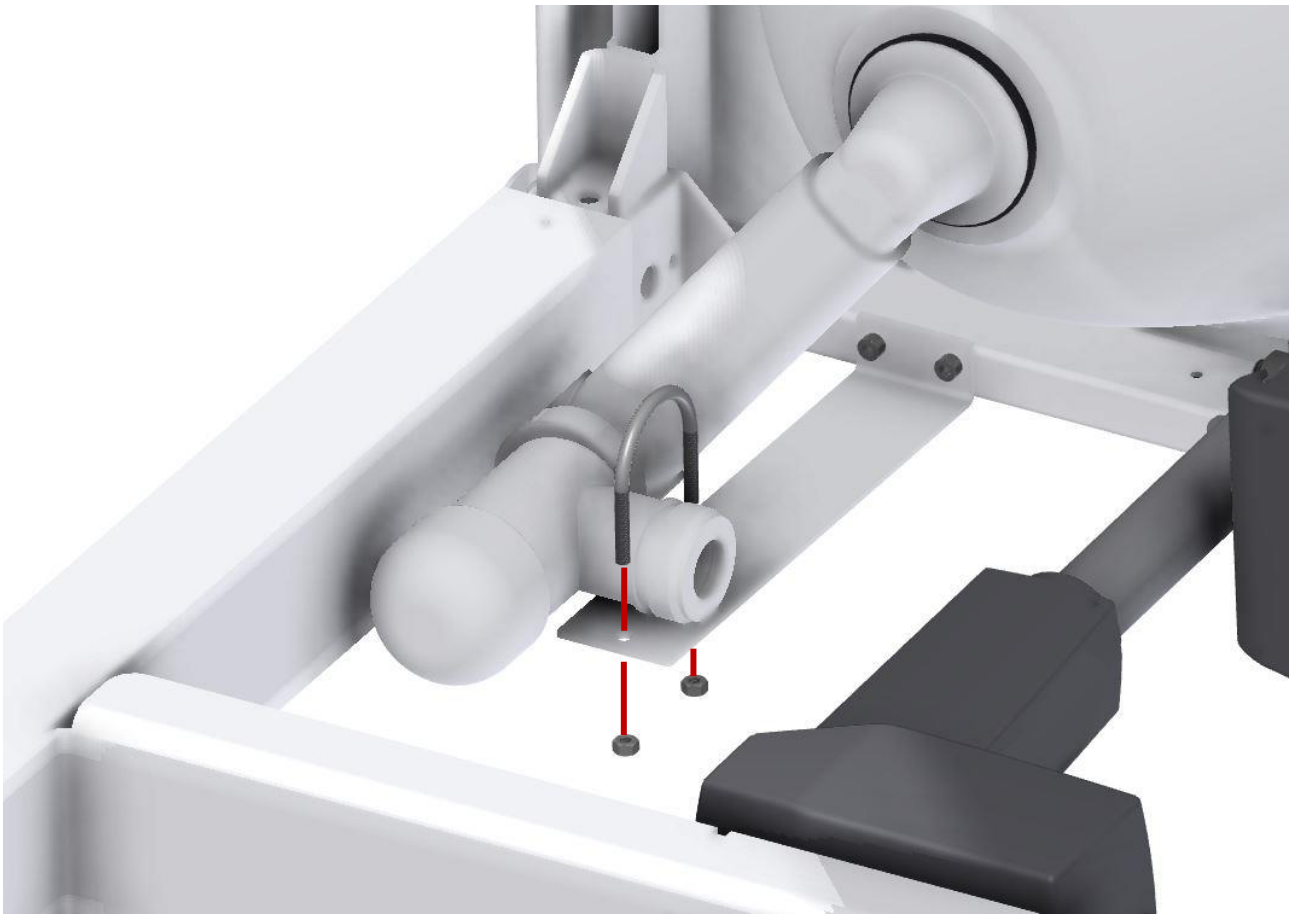

© ROPOX 2014

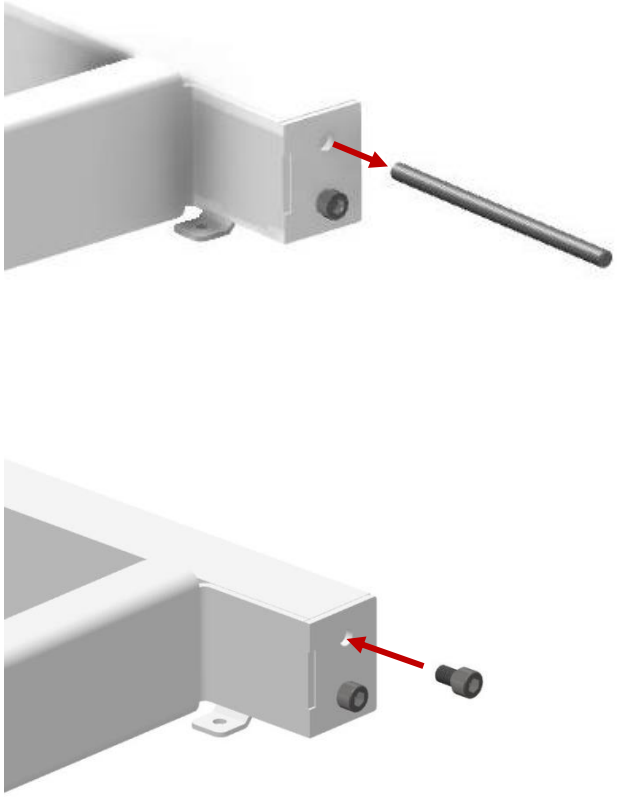

© ROPOX 2014

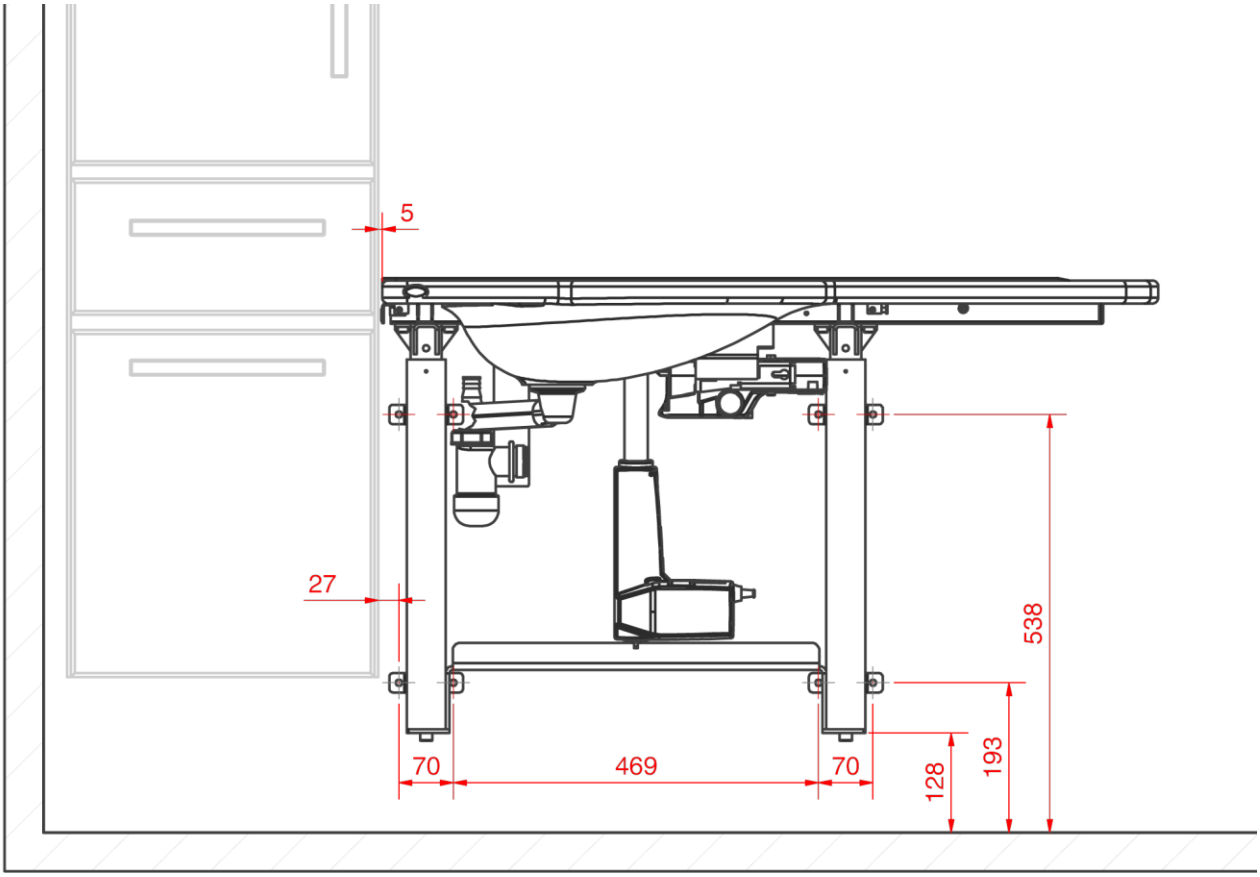

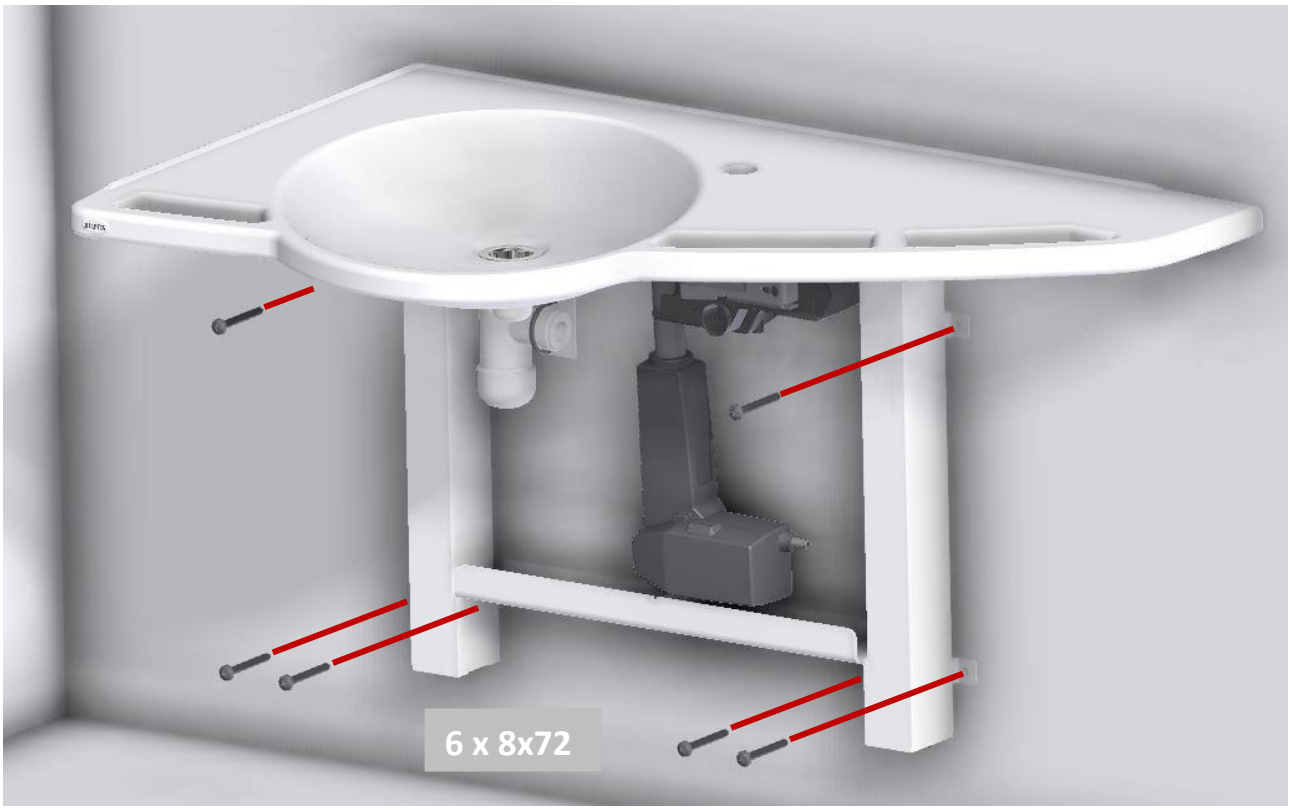

Achtung: Je vom Wandtyp abhängig eventuell andere passende Schrauben wählen. Max. Belastung der oberen Schrauben: 150 kg/Schraube

© ROPOX 2014

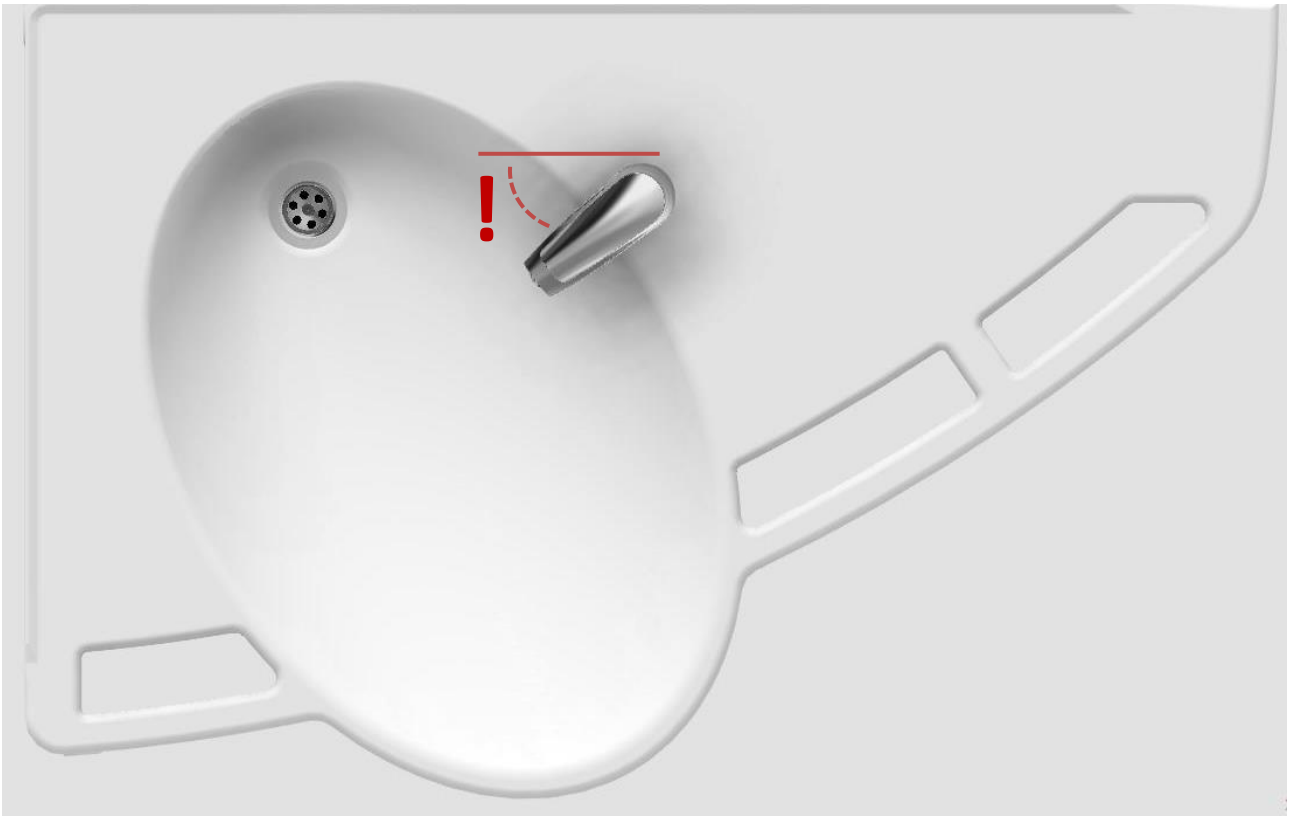

© ROPOX 2014

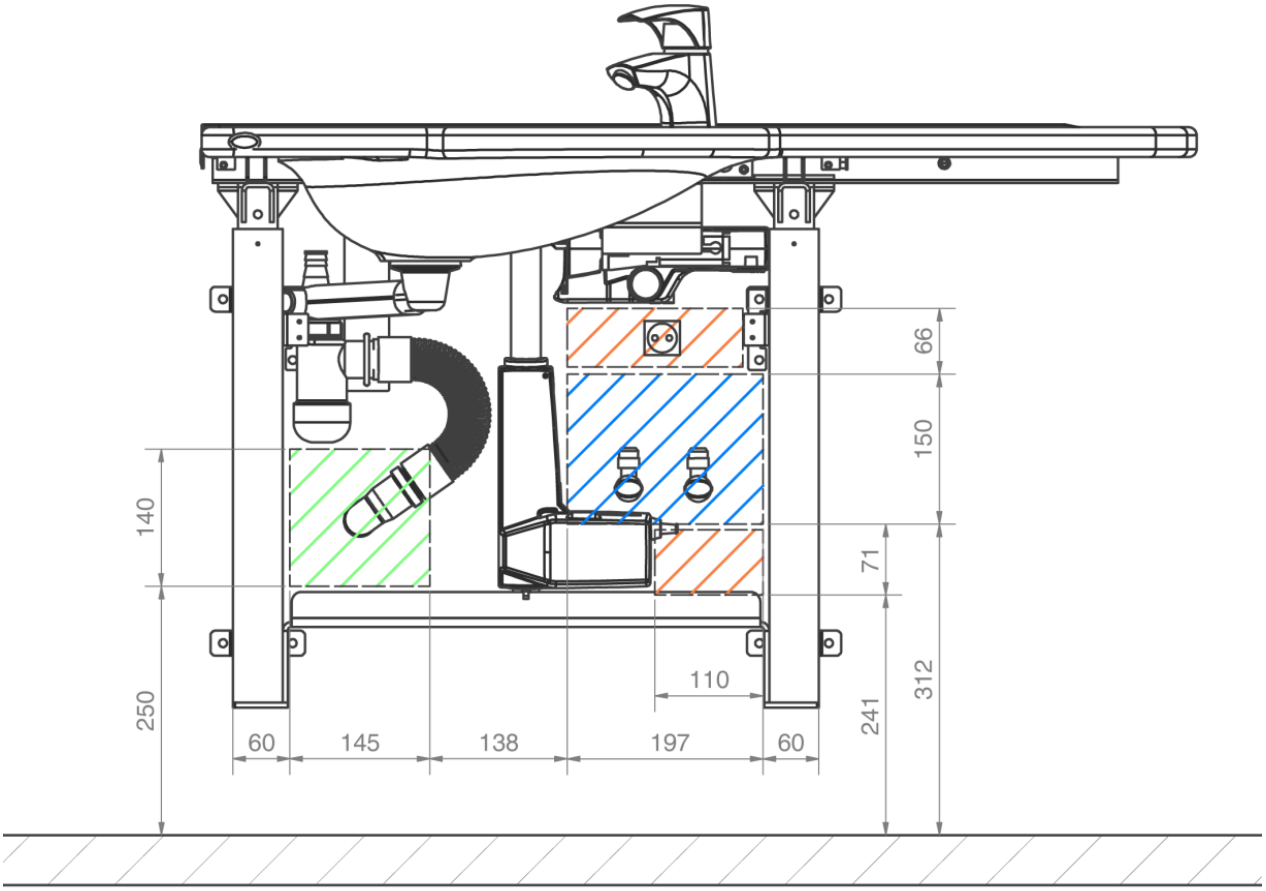

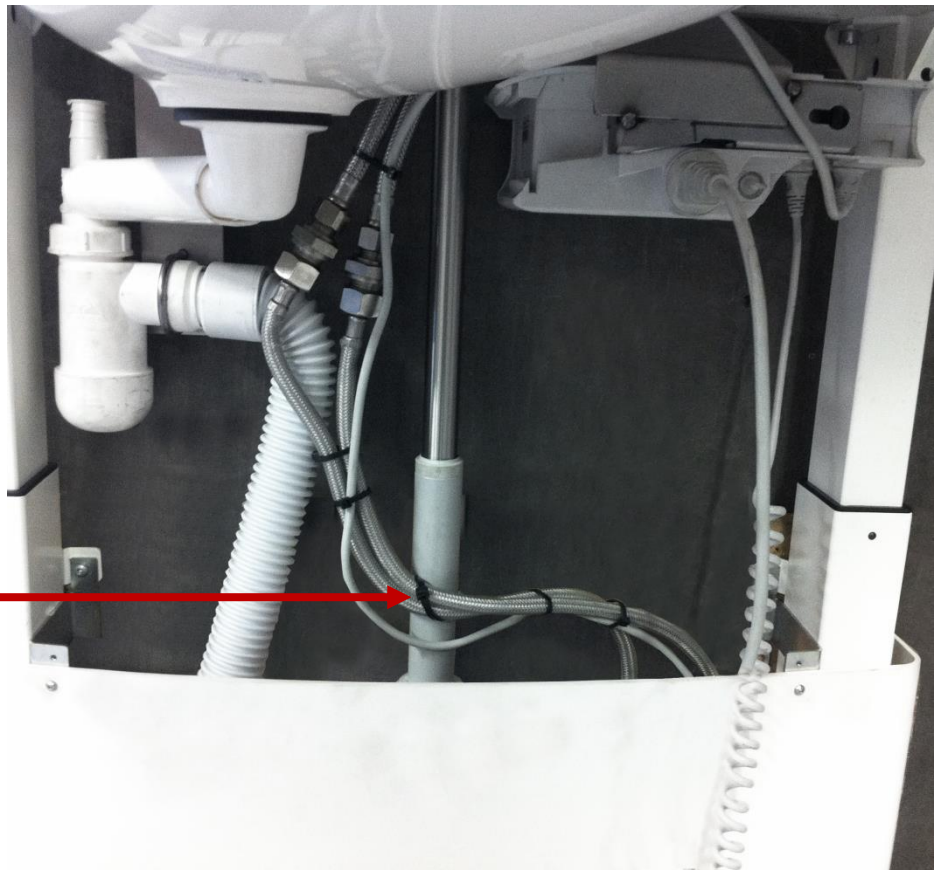

Empfehlte Sammlung von Wasserschläuchen und Motorkabel

© ROPOX 2014

Schaltdiagramme

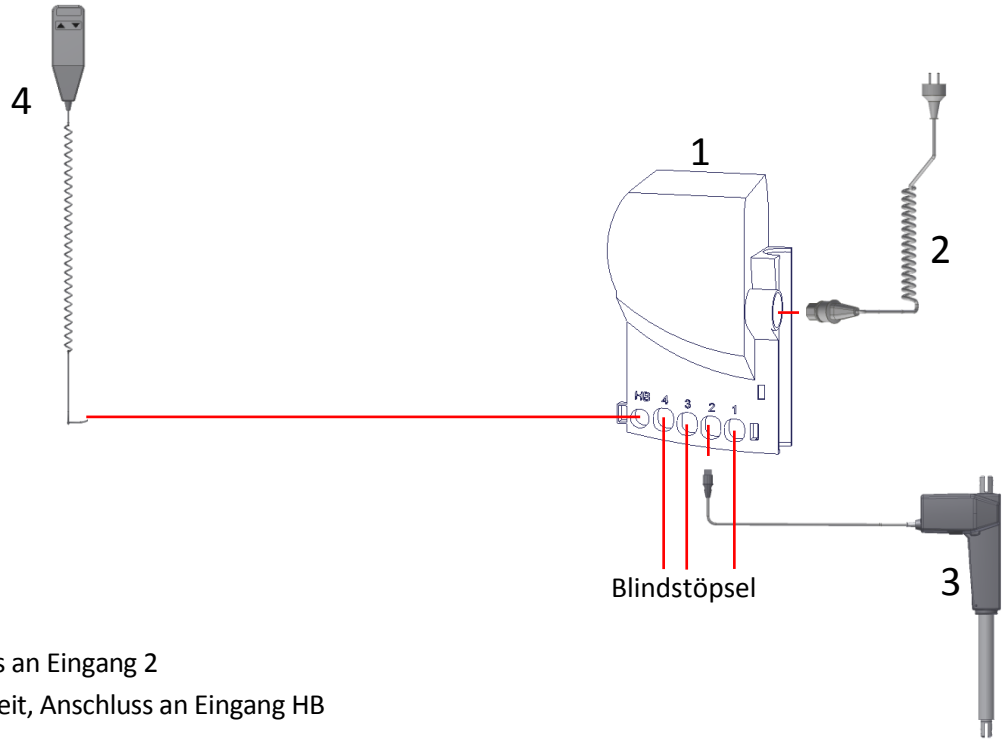

1. Steuereinheit
2. 230V Netzkabel
3. Motor, Anschluss an Eingang 2
4. Handbedieneinheit, Anschluss an Eingang HB

Kontrollieren das Schläuche und Kabel korrekt montiert sind durch testen, ob das Gestell in die oberste und unterste Position ohne Probleme gefahren werden kann

Montage von Abdeckung

© ROPOX 2014

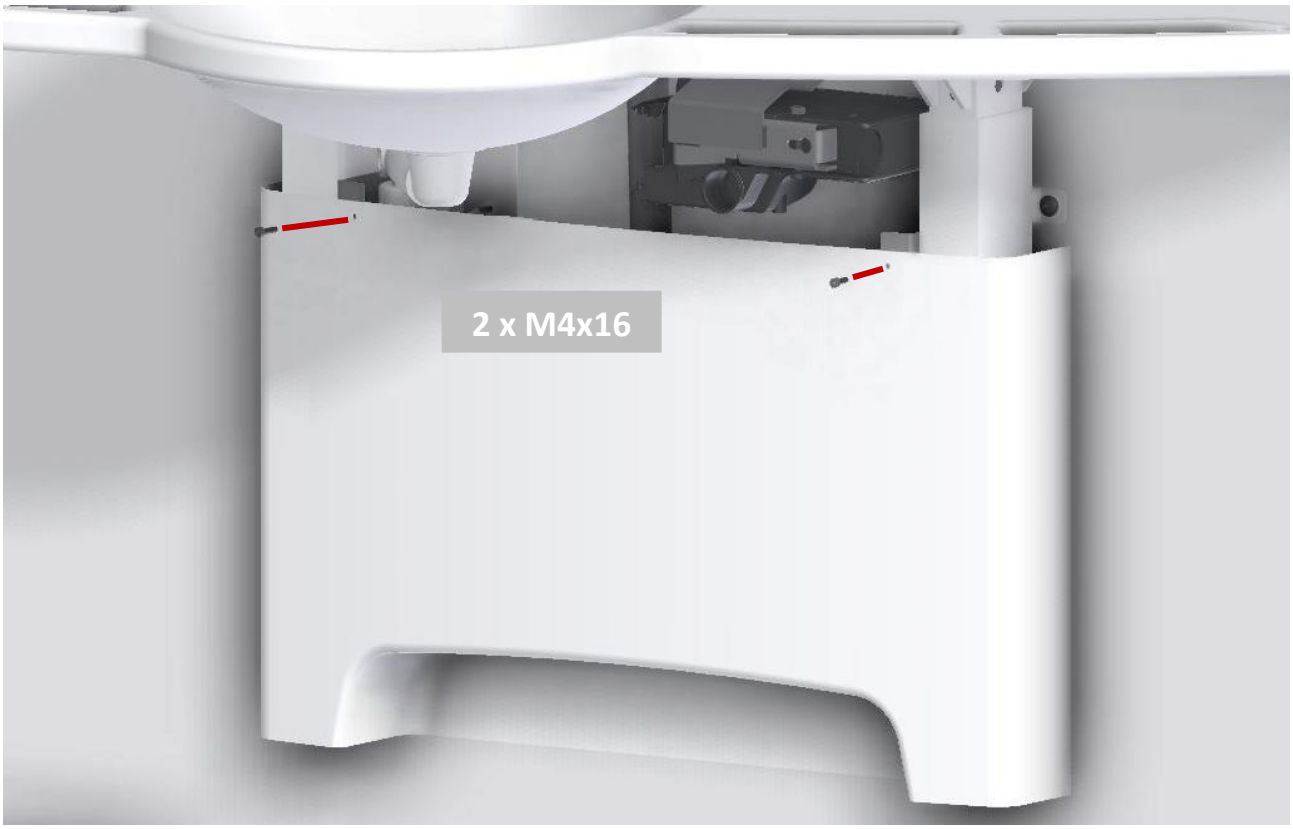

© ROPOX 2014

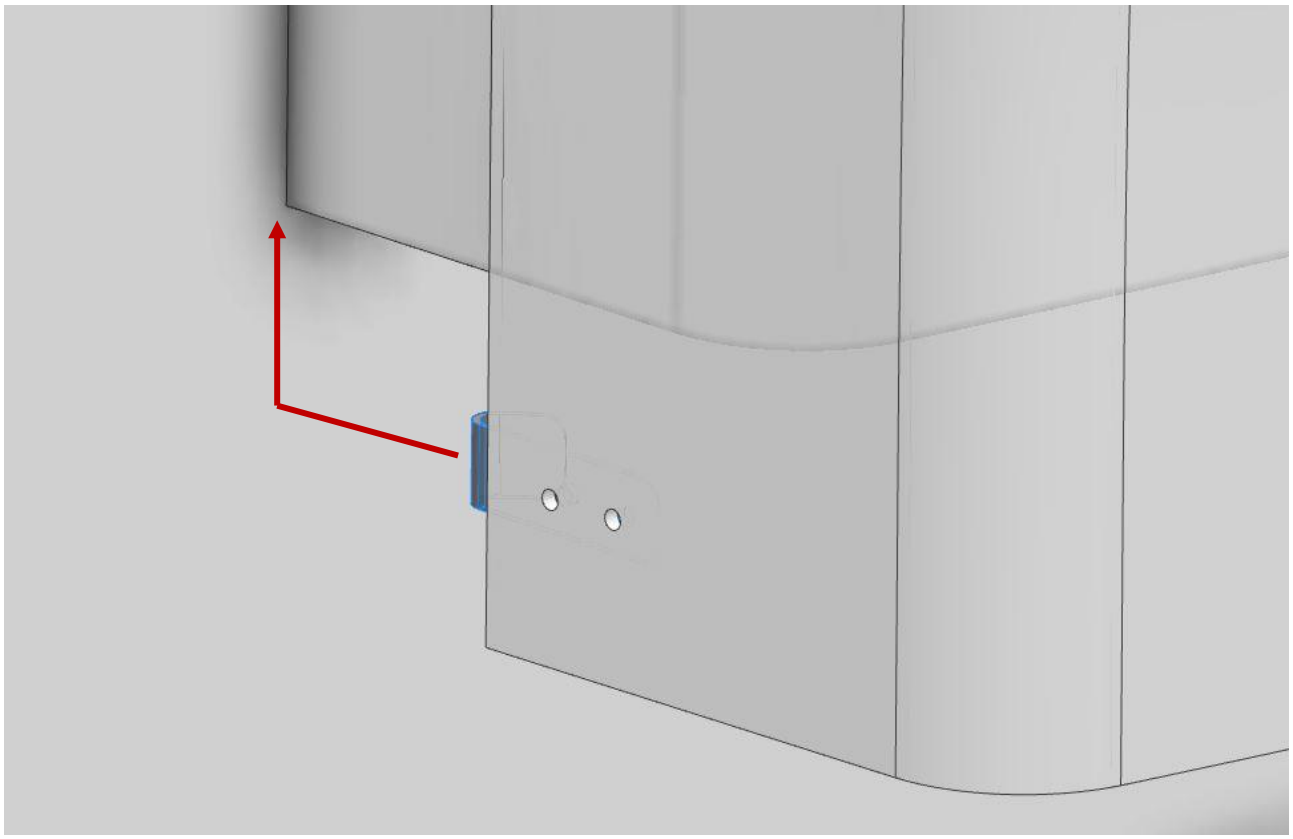

© ROPOX 2014

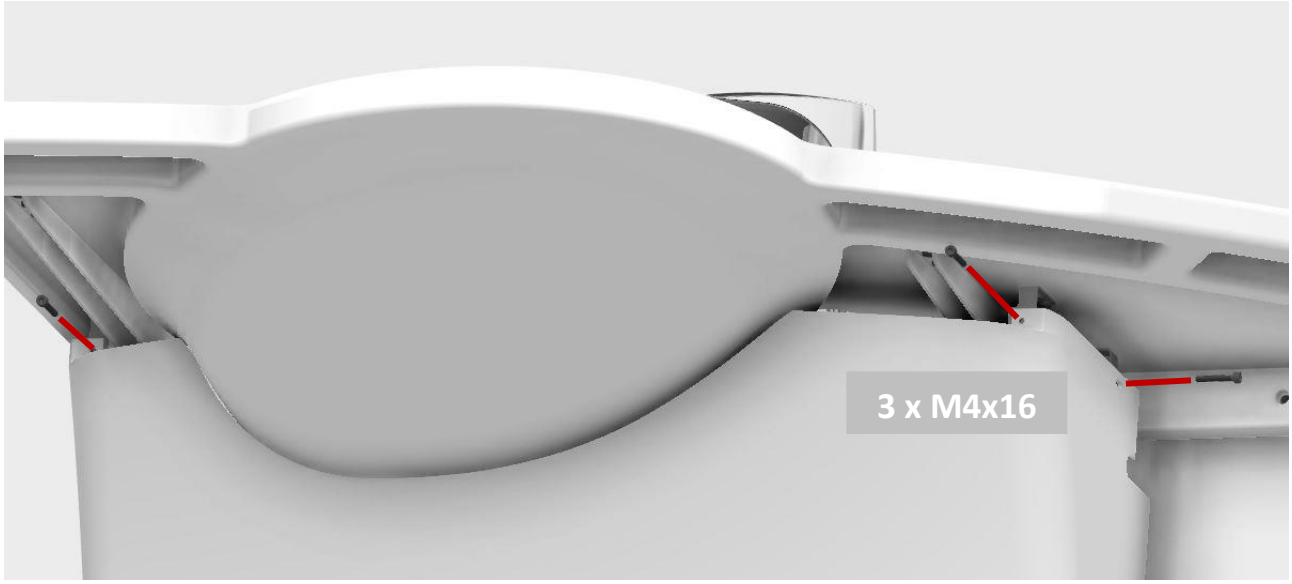

© ROPOX 2014

Komponentenliste

Ropox Support Waschtisch Electric, links, 40-44016:

40*44010-064:	Waschtisch, linksgerichtet	1 Stück	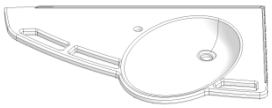
Versehen mit:	Oberer Rahmen, linksorientiert	1 Stück	
30-67636:	Beine	2 Satz	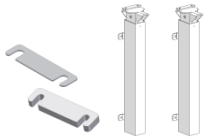
40*44016-003:	Motor Beschläge	1 Stück	
40*44016-023:	Geruchverschluss Beschläge	1 Stück	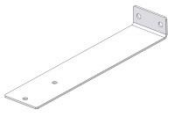
40*44016-012:	Motor Beschläge 2	1 Stück	
40*44016-003:	Motor	1 Stück	
40*44016-008:	Steuereinheit Beschläge	1 Stück	
97000421:	Steuereinheit CB6	1 Stück	
40*44016-024:	Geruchverschluss Beschläge 2	1 Stück	
40*44010-094:	Gewindespindel M10	2 Stück	

© ROPOX 2014

97000425:	Handbedieneinheit	1 Stück	
97000474:	Motorkabel L=1000mm	1 Stück	
97000429:	Blindstöpsel	3 Stück	
97000427:	Netzkabel	1 Stück	
97001601:	Geruchverschluss	1 Stück	
97001125:	Anschlussschlauch, ½” x ½”, 50 cm	2 Stück	
97001012:	Kupplungsstück 1/2"til 3/8"	2 Stück	
97001035:	ø32x88,5° Winkel	2 Stück	
97001162:	Flexibler Abflussschlauch ø32/32 Stutzen	1 Stück	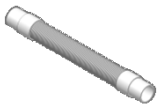

© ROPOX 2014

Komponentenliste

Ropox Support Waschtisch, Electric, rechts, 40-44017:

40*44010-070:	Waschtisch, rechtsgerichtet	1 Stück	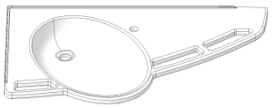
Versehen mit:	Oberer Rahmen, rechtsorientiert	1 Stück	
30-67636:	Beine	2 Satz	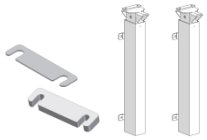
40*44016-003:	Motor Beschläge	1 Stück	
40*44016-023:	Geruchverschluss Beschläge	1 Stück	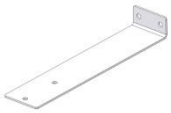
40*44016-012:	Motor Beschläge 2	1 Stück	
40*44016-003:	Motor	1 Stück	
40*44016-022:	Steuereinheit Beschläge	1 Stück	
97000421:	Steuereinheit CB6	1 Stück	
40*44016-024:	Geruchverschluss Beschläge 2	1 Stück	
40*44010-094:	Gewindespindel M10	2 Stück	

© ROPOX 2014

97000425:	Handbedieneinheit	1 Stück	
97000474:	Motorkabel L=1000mm	1 Stück	
97000429:	Blindstöpsel	3 Stück	
97000427:	Netzkabel	1 Stück	
97001601:	Geruchverschluss	1 Stück	
97001125:	Anschlussschlauch, ½” x ½”, 50 cm	2 Stück	
97001012:	Kupplungsstück 1/2"til 3/8"	2 Stück	
97001035:	ø32x88,5° Winkel	2 Stück	
97001162:	Flexibler Abflussschlauch ø32/32 Stutzen	1 Stück	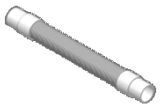

© ROPOX 2014

Sonderausstattung

40-44023 Abdeckungssatz, linksorientiert

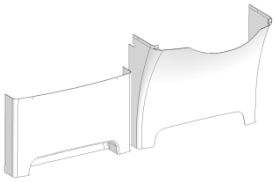

Einschl.
40*44010-085 Abdeckungen, linksorientiert 1 Satz

40*44010-111 Beschläge 1 Satz

40*44010-059 Montagebeschläge für obere Abdeckung 3 Stück

Auf der Waschtisch montiert

40-44024 Abdeckungssatz, rechtsorientiert

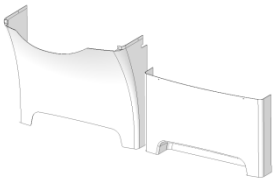

Einschl.
40*44010-085 Abdeckungen, rechtsorientiert 1 Satz

40*44010-111 Beschläge 1 Satz

40*44010-059 Montagebeschläge für obere Abdeckung 3 Stück

Auf der Waschtisch montiert

40-44026 Fest montierte Bedieneinheit

97001671 DPH Bedieneinheit 1 Stück

Auf der Waschtisch montiert

97001410 Modular Junction box 1 Stück

Einschl. 3 Stück Blindstöpsel, Auf der oberer Rahmen montiert

97000440 Kommunikationskabel MJB-CB6 3 Stück

© ROPOX 2014

Sonderausstattung

40-44040 Einschl. 97001012	**Mischbatterie, Oras Saga:** Kupplungsstück ½”x3/8”	1 Stück 2 Stück	
40-14680	**Hilfsgriff für Oras Mischbatterie** Grifflänge 15 cm von Mitte	1 Stück	
40-44044 Einschl. 97001101	**Mischbatterie, Damixa Clover Easy** Übergangsstück 10x½”	1 Stück 2 Stück	
40-44045 Einschl. 97001012	**Berührungslose Mischbatterie** Oras Electra 6250F Kupplungsstück ½”x3/8”	1 Stück 2 Stück	
40-40935	**Überlaufstopfen**	1 Stück	

© ROPOX 2014