ROPOX™
BETTER WAYS TO BETTER DAYS
- A PART OF AddLife

Ropox Vario Pflegeliege

Benutzerhandbuch

Verbleibt beim Produkt

Lunavis

Vertrieb: Lunavis GmbH & Co. KG · Am Schützenplatz 12 · 21337 Lüneburg – Tel: 04131 768360 · info@lunavis.de · www.lunavis.de

TF 200.01.0050_de / Datum 30-09-2022

Inhaltsverzeichnis

1. Symbolerklärung 4
2. Sicherheit 4
2.1 Produktkennzeichnung 6
3. Allgemeine Auskünfte 7
3.1 Produktinformation 7
3.2 Produktbeschreibung 8
3.3 Bestimmungsgemäße Verwendung 8
3.4 Geeigneter Operator 8
3.5 Essenzielle Leistung 8
3.6 Beschwerden und Nebenwirkungen 8
3.7 Maßzeichnungen 9
3.7.1 Ohne Seitenschutz 9
3.7.2 Mit Seitenschutz 10
4. Anweisungen für den Gebrauch 11
4.1 Montage des Produkts 11
4.1.1 Platzierung der Steckdose außerhalb der Hebeeinheit 11
4.1.2 Platzierung hinter der Hebeeinheit 11
4.1.3 Lieferumfang 12
4.1.4 Entfernung der Abdeckung 12
4.1.5 Wandmontage 13
4.1.6 Montage von Kabel 15
4.1.7 Neumontage der Kunststoffabdeckung 16
4.1.8 Montage der Tischplatte an der Hebeeinheit 17
4.1.9 Montage der mittleren Abdeckplatte 18
4.2 Bedienung des Produkts 19
4.2.1 Heben und Senken des Produkts 19
4.2.2 Verwendung des Seitenschutzes 20
4.2.3 Hoch- und Abklappen der Pflegeliege 21
4.3 Kabel-Schaltbild 22
4.3.1 Schaltplan 22
4.3.2 Anschlüsse 23
4.3.3 Anbringung der Handbedieneinheit 23
4.4 Übrige Risiken 24
5. Fehlersuche 25
6. Wartung 25
6.1 Periodische Wartung 25
7. Reinigung 26
8. Rücksicht auf die Umwelt 26
9. Ersatzteile 27

10. Zubehör 28
10.1 Seitenschutz 28
10.2 Polsterung für Seitenschutz 28
10.3 Matratze 28
11. Elektromagnetische Verträglichkeit 29
11.1 Geeignete Umgebungen 29
11.2 Grundlegende Sicherheit und essenzielle Leistung 29
11.3 Angrenzende und gestapelte Verwendung 29
11.4 Kabel 29

Symbolerklärung

Warnung Indikation einer potenziell gefährlichen Situation. Wenn nicht vermieden, kann diese schwere Verletzungen oder den Tod zur Folge haben.	
Vorsichtig Indikation einer potenziell gefährlichen Situation, die leichte oder moderate Verletzungen zur Folge haben kann. Das Symbol wird auch zur Warnung vor falscher Verwendung benutzt.	
Achtung Dieses Symbol macht auf die richtige Anwendung und Handhabung des Produkts aufmerksam.	

Sicherheit

	Vor Ingebrauchnahme müssen Sie diese Anleitung durchgelesen und verstanden haben. Diese Anleitung ist immer in der Nähe des Produkts aufzubewahren. Anwendung, Montage und Wartung dieses Produkts sind gemäß dieser Anleitung auszuführen, um gefährliche Situationen zu vermeiden, die zu Personenverletzungen führen können. Das Produkt darf nur gemäß den Anweisungen in dieser Anleitung verwendet werden. Jede Abweichung davon kann Personenverletzungen, gefährliche Situationen und/oder Produktschäden zur Folge haben. Jede Person, die dieses Produkt montiert oder verwendet – entweder als Operator oder Patient – muss die erforderlichen Sicherheitsanweisungen in dieser Anleitung beachten.

	Um Produktschäden zu vermeiden, sind die Anweisungen dieser Anleitung immer zu beachten und befolgen. Nichterfüllung dieser Anweisungen kann die Sicherheit des Produkts beeinträchtigen. Reparaturen, Demontage, Montage, individuelle Hinzufügungen, Einstellungen oder Änderungen des Produkts dürfen nur gemäß dieser Anleitung und von qualifiziertem Ropox-Personal ausgeführt werden. Wenn das Produkt von einem Patienten benutzt wird, dürfen keine Reparaturen oder Wartung ausgeführt werden. Dieses Produkt darf von Kindern nicht benutzt werden – nur unter Aufsicht eines Erwachsenen, der diese Anleitung gelesen und verstanden hat. Dieses Produkt ist kein Spielzeug. Wenn das Produkt Fehler oder Schäden aufweist, darf es nicht verwendet werden, bevor eine Reparatur oder ein Austausch durchgeführt worden ist.
	Die Informationen dieser Anleitung basieren auf richtiger Montage gemäß der Montageanleitung dieses Produkts. Ropox übernimmt keine Verantwortung, wenn das Produkt in Abweichung von den Anweisungen in dieser Anleitung und/oder in der Montageanleitung verwendet wurde. Ropox behält sich das Recht vor, diese Anleitung und Referenzdokumenten jederzeit und ohne Ankündigung zu ändern.

1.1 Produktkennzeichnung

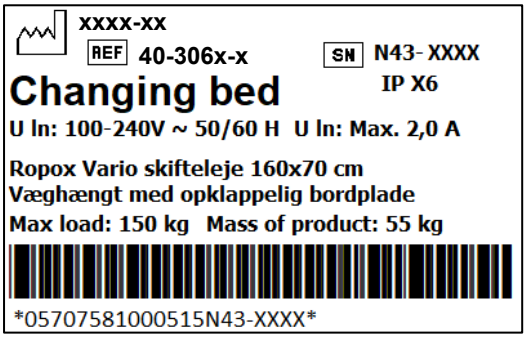

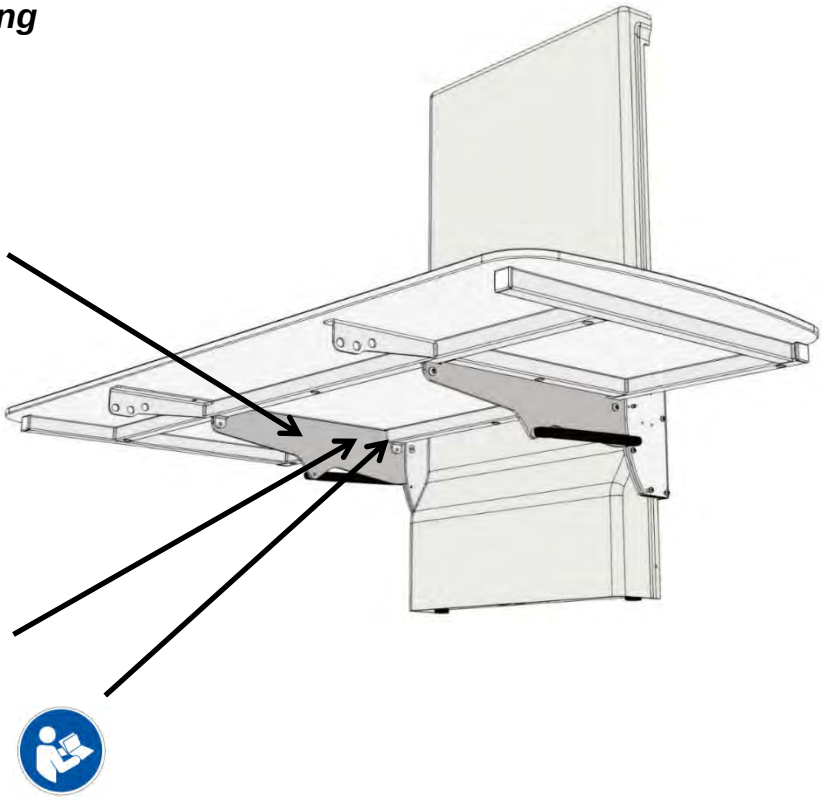

CE	Dieses Produkt hat eine CE-Kennzeichnung und entspricht somit der EU-Richtlinie 93/42/EWG für Medizinprodukte, einschl. Änderungen in der Richtlinie 2007/47/EWG. Europäische Verordnung über Medizinprodukte (EU) 2017/745 Die Richtlinie 2006/42/EG des Europäischen Parlaments und des Rates über Maschinen Die Richtlinie 2011/65/EU des Europäischen Parlaments und des Rates, RoHS
	Name und Adresse des Herstellers
	Herstellungsdatum
REF	Warennummer
SN	Seriennummer
	Anleitung vor Ingebrauchnahme durchlesen
2 min 18 min	Betriebsintervall für elektrisch bediente Geräte. Die Verwendung elektrisch höhenverstellbarer Geräte kann maximal 2 Minuten dauern, gefolgt von einer Pause von 18 Minuten.
	Anwendungsteil des Typs BF. Das Produkt hält die Anforderungen der Norm IEC 60601-1 ein, um vor elektrischem Schlag zu schützen.
	Siehe die Anleitung für wichtige sicherheitsbezogene Informationen, Warnungen und Sicherheitsmaßnahmen.
	Klasse 2, doppelt isolierte elektrische Komponenten

	Darf nicht als unsortierte kommunale Abfälle entsorgt werden. Das Produkt ist zur Entsorgung an eine geeignete Sammelstelle für das Recycling zu bringen.
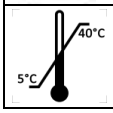	Betriebs- und Aufbewahrungstemperatur muss im Bereich von 5-40 C° liegen.

Allgemeine Auskünfte

3.1 Produktinformation

Hersteller:	Ropox A/S Ringstedgade 221, DK-4700 Naestved +45 55 75 05 00 E-Mail: Info@ropox.com		
Varianten	**Warennummer**	**Modell**	**Konfiguration**
	40-30604	Vario 120x70cm	
	40-30606	Vario 140x70cm	
	40-30608	Vario 160x70cm	
	40-30610	Vario 180x70cm	
	40-30611	Vario 190x70cm	
	40-30804	Vario 120x70cm	Mit Seitenschutz
	40-30806	Vario 140x70cm	Mit Seitenschutz
	40-30808	Vario 160x70cm	Mit Seitenschutz
	40-30810	Vario 180x70cm	Mit Seitenschutz
	40-30811	Vario 190x70cm	Mit Seitenschutz
Lebenserwartung	5 Jahre		
MDR-Klasse (EU) 2017/745	Klasse I		
Klasse und Art des Anwendungsteils nach 60601-1	Anwendungsteil des **Typs BF**		
MEE-Klasse 60601-1	Klasse II		
Bestimmte Umgebungen	Dieses Produkt darf nur in folgenden Bereichen eingesetzt werden: - Professionelle Gesundheitspflege - Heimpflegeumgebungen Die Einheit eignet sich nicht für den Einsatz in Sonderumgebungen, wie es in der Norm IEC 60601-1-2 heißt.		
Max. Benutzergewicht gemäß der Norm DS/EN ISO 17966:2016	200kg		
Stromversorgung	100-240V ~ 50/60Hz		
I	Max. 2.0A		
Intermittens	2Min. ein / 18Min. aus		
Höhenverstellung	30-100cm		
Betätigungsgeschwindigkeit	≈ 17 mm/s		
IP-Schutzart	IPX6		
Verwendungstemperatur	-10°C bis +50°C Transport und Aufbewahrung +5°C bis +40°C Betrieb		

Materialien in Kontakt mit dem Patienten	Komponente	Materialbeschreibung
	Einheitsabdeckung	ABS
	Tischplatte	Kompaktlaminat
	Matratze (Zubehör)	Dahlienstoff Rückseite: 100% Polyester Beschichtung: 100% Polyurethan ISO 10993-10 nicht-allergisch
	Seitenschutz (Zubehör)	St37 Rohrkonstruktion pulverbeschichtet
	Hebeeinheit	St37 pulverbeschichtet Alu-anodisiert und pulverbeschichtet

Zubehör	Warennummer	Komponente	Modell/Spezifikation
	40-25760-1 40-25795-1 40-25796-1 40-25764-1 40-25765-1	Matratze	Für L= 120cm Für L= 140cm Für L= 160cm Für L= 180cm Für L= 190cm
	40-30196-1 40-30197-1	Seitenschutz	Für L=120cm, 140cm Für L=160cm, 180cm, 190cm
	40-25782-1 40-25783-1	Polsterung für Seitenschutz	Für L=120cm, 140cm Für L=160cm, 180cm, 190cm

3.2 Produktbeschreibung

Vario ist eine feste, höhenverstellbare und faltbare Pflegeliege zur Pflege von Kindern und Erwachsenen von bis zu 200 kg.

3.3 Bestimmungsgemäße Verwendung

Die Pflegeliege ist für die Verwendung in privaten Wohnungen, Institutionen, Tageseinrichtungen oder ähnlichen Institutionen für Personen mit physischen oder psychischen Behinderungen bestimmt. Die Gestaltung des Produkts bietet dem Pfleger optimale Arbeitsbedingungen an. Die Pflegeliege kann sowohl in trockenen als in nassen Räumen (Umgebungen) eingesetzt werden. Die Pflegeliege darf aber nicht als Duschliege verwendet werden.
Die Höhe der Tischplatte (Pflegeliege) lässt sich durch die Handbedieneinheit von 30-100 cm verstellen. Wenn nicht in Gebrauch, kann sie hochgeklappt werden, um Platz zu sparen.

3.4 Geeigneter Operator

Das Lesen und Verstehen dieser Anleitung reichen für einen geeigneten Operator gut aus. Kinder unter 16 Jahren oder Patienten sind keine geeigneten Operatoren.

3.5 Essenzielle Leistung

Die Einheit hat keine Funktion in Bezug auf grundlegende Sicherheit oder essenzielle Leistung. Im Fall von Verlust oder Verringerung der Leistung kann der Benutzer immer noch weg vom Produkt kommen.

3.6 Beschwerden und Nebenwirkungen

Jeder schwerwiegende Vorfall, der im Zusammenhang mit dem Produkt aufgetreten ist, muss dem Hersteller gemeldet werden.

3.7 Maßzeichnungen

3.7.1 Ohne Seitenschutz

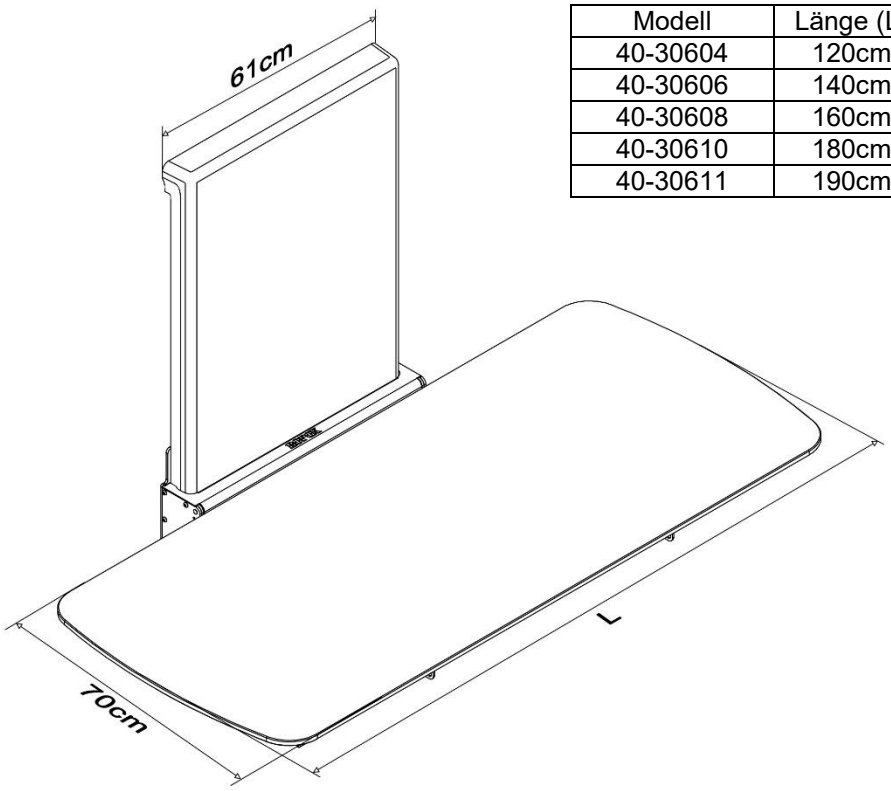

Modell	Länge (L)
40-30604	120cm
40-30606	140cm
40-30608	160cm
40-30610	180cm
40-30611	190cm

3.7.2 Mit Seitenschutz

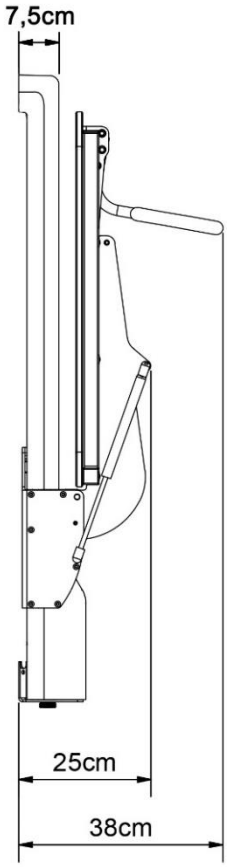

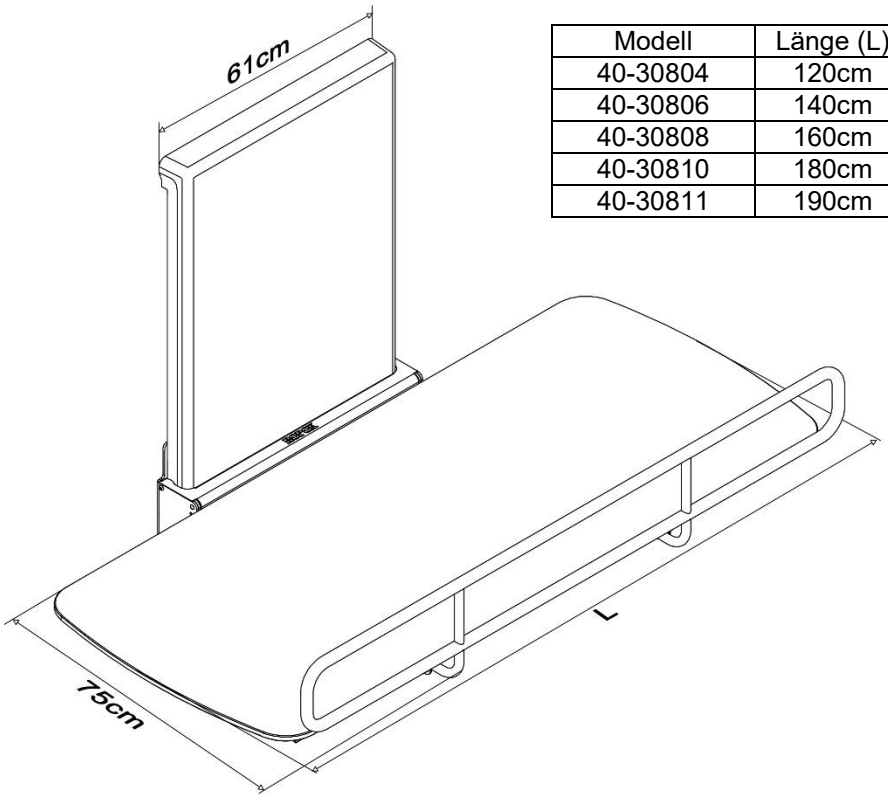

Modell	Länge (L)
40-30804	120cm
40-30806	140cm
40-30808	160cm
40-30810	180cm
40-30811	190cm

Anweisungen für den Gebrauch

1.2 Montage des Produkts

4.1.1 Platzierung der Steckdose außerhalb der Hebeeinheit

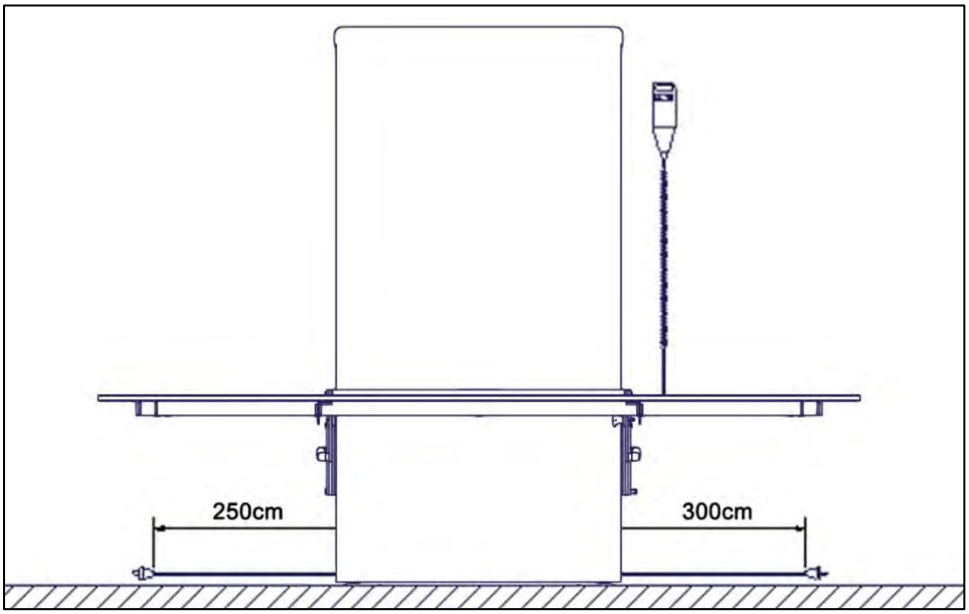

Das Netzkabel (100-240V) hat eine Gesamtlänge von ungefähr 320cm, von denen 250cm außerhalb der Hebeeinheit sind. Das Kabel kann links oder rechts herausgezogen werden.

4.1.2 Platzierung hinter der Hebeeinheit

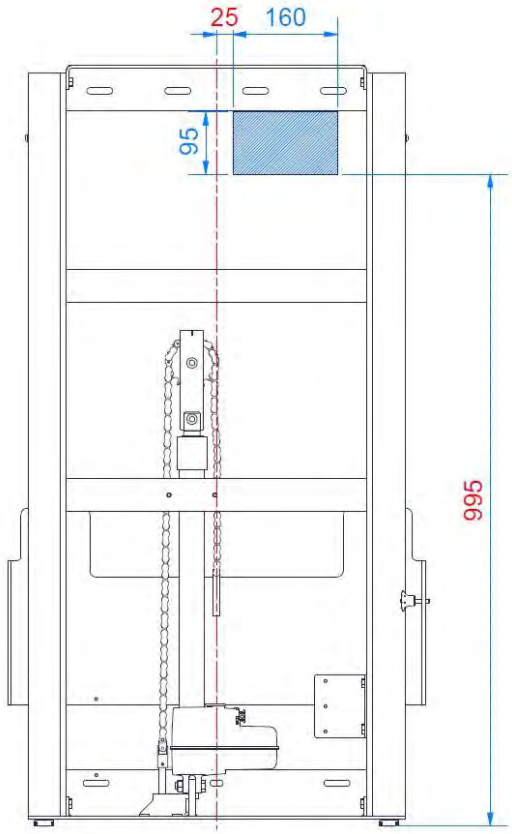

Diese Zeichnung zeigt den Bereich, in dem die Steckdose platziert werden kann, ohne dass die Hebeeinheit bei Höhenwanderung damit kollidieren kann. Das blau schattierte Feld ist ein sicherer Bereich für die Platzierung der Steckdose und Abdeckung. Eine Platzierung der Steckdose und/oder Abdeckung außerhalb des schattierten Feldes kann Schäden und/oder Produktfehler verursachen.

Falls möglich, warten Sie mit der endgültigen Platzierung der Steckdose und Abdeckung ab, bis die Hebeeinheit vollständig an der Wand montiert ist (die Montage der Hebeeinheit wird später in dieser Montageanleitung beschrieben). Nach Montage der Hebeeinheit kann die Einheit in die obere Position bewegt werden, und der Ausschnitt kann dazu benutzt werden, die Steckdose und Abdeckung im sicheren Abstand von den beweglichen Teilen zu platzieren.

Achtung: Die Tiefe der Steckdose (einschl. Kabel) darf nicht mehr als 65mm von der Wand sein.

⚠	**Vorsichtig!** Sind in unmittelbarer Nähe dieser Pflegeliege andere Gegenstände montiert, muss überlegt werden, ob Einklemmgefahr besteht. Deshalb einen sicheren Abstand zu anderen Gegenständen einhalten.

4.1.3 Lieferumfang

Die Ropox Vario Pflegeliege wird in 2 Kolli geliefert: Eine Hebeeinheit und eine Liegefläche.

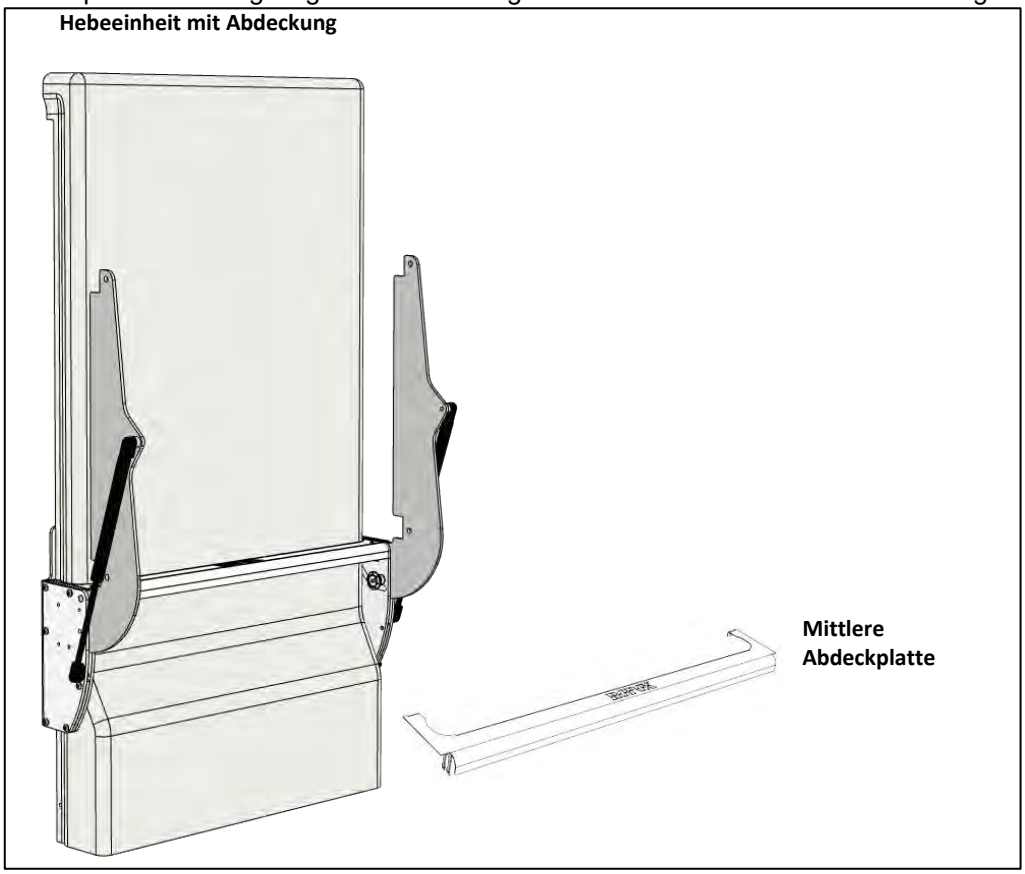

4.1.4 Entfernung der Abdeckung

Die Kunststoffabdeckung lässt sich nach oben schieben und von der Hebeeinheit entfernen oder durch Nach-vorne-Ziehen ausklicken.

!! Achtung: Dabei die Abdeckung nicht schrammen !!

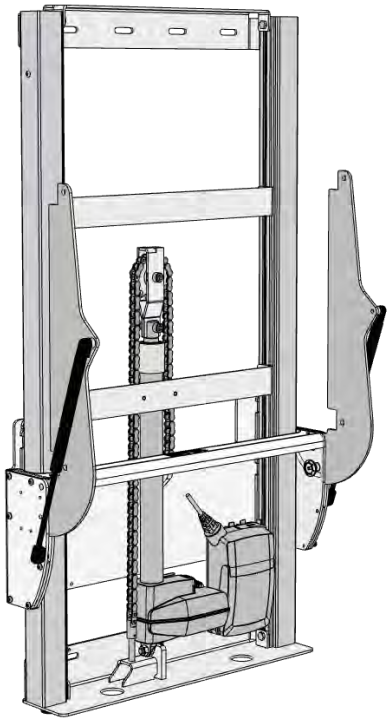

4.1.5 Wandmontage

Die Hebeeinheit in der gewünschten Position anbringen. Achten Sie besonders auf Gegenstände auf dem Boden und der Wand, die bei der Höhenwanderung mit dem Produkt kollidieren können (30-100cm vom Boden).

Den Rahmen an der Wand mit den für den betreffenden Wandtyp vorgeschriebenen Schrauben und Dübeln sorgfältig befestigen.

Die Pflegeliege wird mit 1 Satz (7 Stück) Schrauben und Dübeln geliefert, die NUR für die Montage der Einheit an einer Betonwand vorgesehen sind. Ist die Einheit an einem anderen Wandtyp zu montieren, sind andere Schrauben und Dübel zu verwenden. Die Ropox Pflegeliege ist für eine Belastung von bis zu 200kg geprüft worden.

Die Montagelöcher können an der Wand markiert werden. Es gibt vier Möglichkeiten oben und drei Möglichkeiten unten am Rahmen. Den Rahmen gegen die Wand anbringen und sicherstellen, dass er waagerecht ist. Der Rahmen steht auf zwei verstellbaren Füßen. Diese verstellen, wenn der Boden uneben oder schief ist, bis der Oberteil der Hebeeinheit eben ist. Die Montagelöcher markieren. Den Rahmen entfernen und die Löcher bohren.

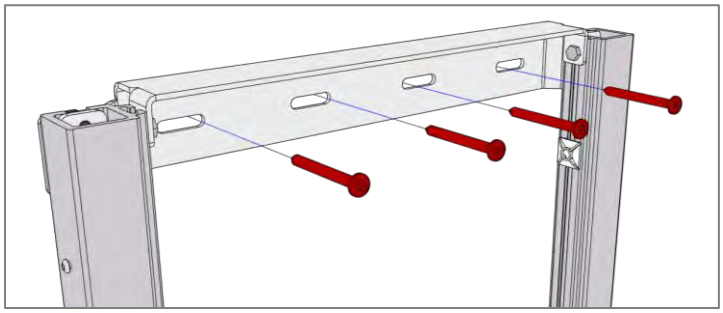

Max. Zugkraft jeder der vier Schrauben oben: 40kg

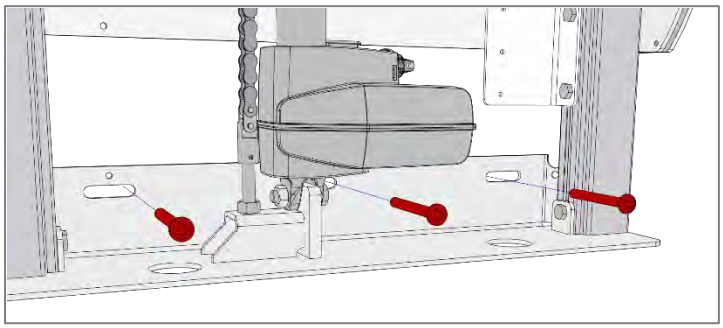

	Achtung Sicherstellen, dass Rollen, Kette, Kettenrad und Gasstoßdämpfer von Staub oder anderen Fremdkörpern frei sind, da dies Funktionsstörungen und Beschädigung der Komponenten zur Folge haben kann.
	Vorsichtig Es ist wichtig, dass der Rahmen an der Wand gut festgeschraubt ist. Falls der Rahmen locker wird, kann eine Person von der Duschliege herunterfallen.

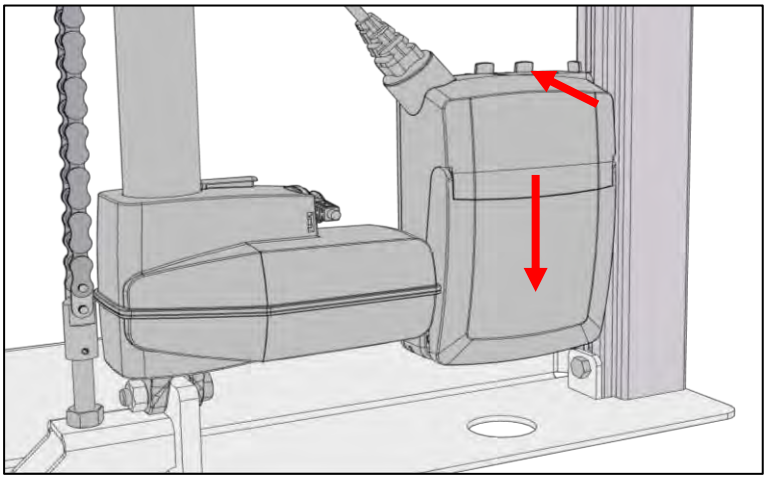

Um Zugang zu allen Löchern unten zu erlangen, muss die Steuerung kurzfristig entfernt werden. Dies erfolgt durch Freischalten vom Halter oben. Danach zurückdrücken und die Steuerung nach unten schieben.

Achtung: Die Steuerung wieder sorgfältig montieren, bevor die Abdeckung auf der Hebeeinheit wieder montiert wird.

4.1.6 Montage von Kabel

Wenn die Steckdose hinter der Einheit platziert ist, darauf achten, dass das Stromkabel von der Steckdose runter zur Steuerung geführt wird, um sicherzustellen, dass die Hebeeinheit bei der Bewegung das Kabel nicht klemmt bzw. beschädigt.

Das Stromkabel mit den beigefügten Streifen an den Halterungen (siehe Pfeile) befestigen und sicherstellen, dass das Kabel stramm und fest sitzt, damit es bei der Bewegung der Einheit nicht eingeklemmt werden kann.

Sobald alles wie angewiesen montiert ist, ist ein Bewegungstest des Produkts – ganz nach oben und ganz nach unten – durchzuführen, um sicherzustellen, dass bei der Bewegung des Produkts keine Klemm- oder Kollisionsgefahr besteht.

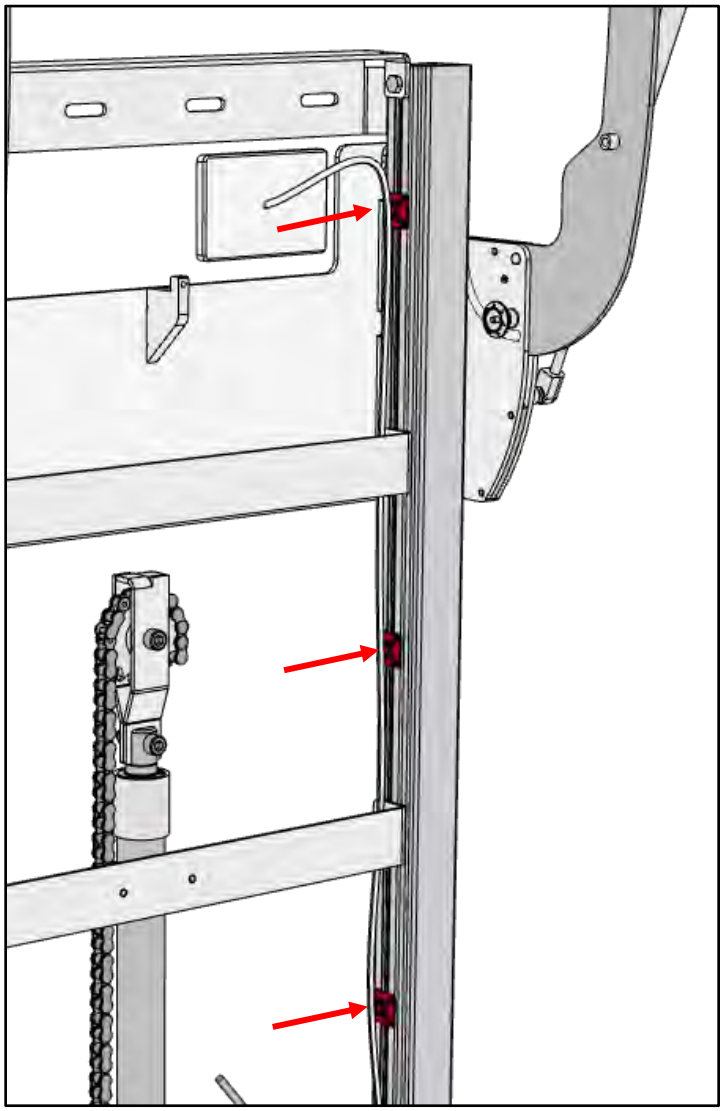

4.1.7 Neumontage der Kunststoffabdeckung

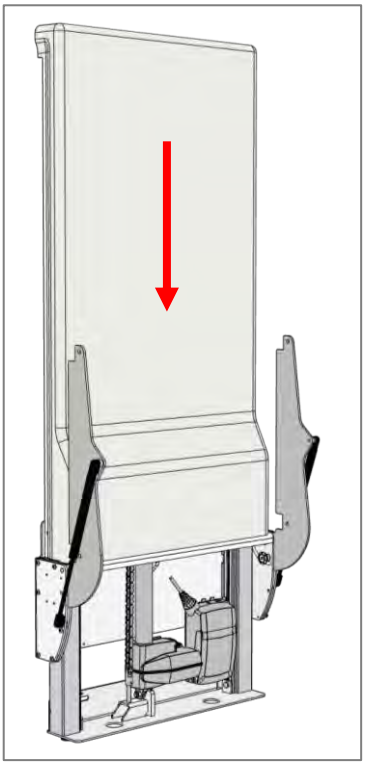

Die Abdeckung lässt sich entweder von vorne einrasten oder vom oben nach unten schieben. Sicherstellen, dass die Abdeckung den Boden erreicht und mit der Wand oben in Kontakt ist. Warten Sie eventuell mit dieser Montage ab, bis die Hebeeinheit vollständig montiert ist, wenn ein einfacher Zugang zu den elektrischen Komponenten erforderlich ist.

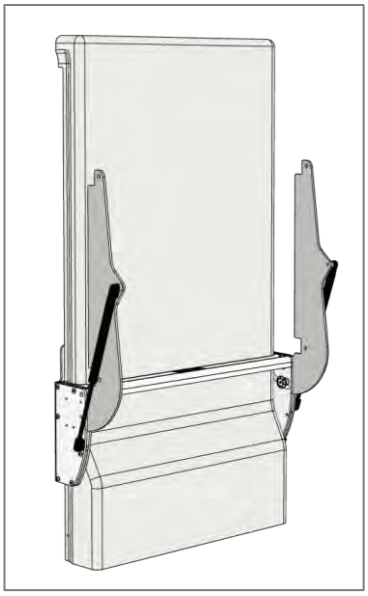

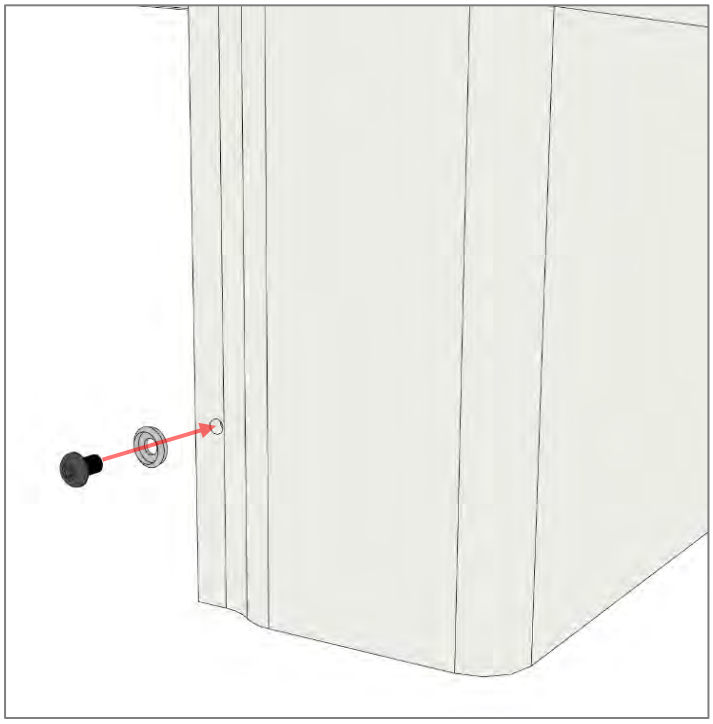

Wenn alle Kabel und Schrauben befestigt worden sind, ist die Abdeckung zu befestigen. Die Abdeckung mit den beigefügten M5x8 Schrauben anziehen. Warten Sie eventuell mit dieser Montage ab, bis die Einheit vollständig montiert ist, wenn ein einfacher Zugang zur Steuerung und zu den Kabeln erforderlich ist.

Wenn die Schraube angezogen ist, die weiße Kunststoffabdeckung anklicken.

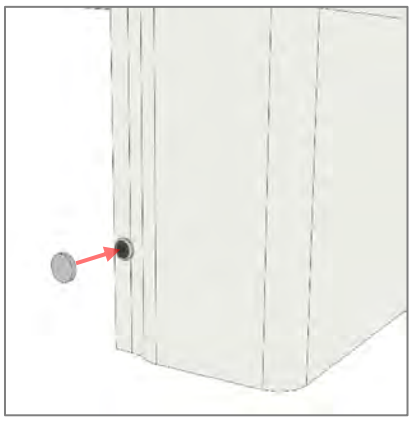

4.1.8 Montage der Tischplatte an der Hebeeinheit

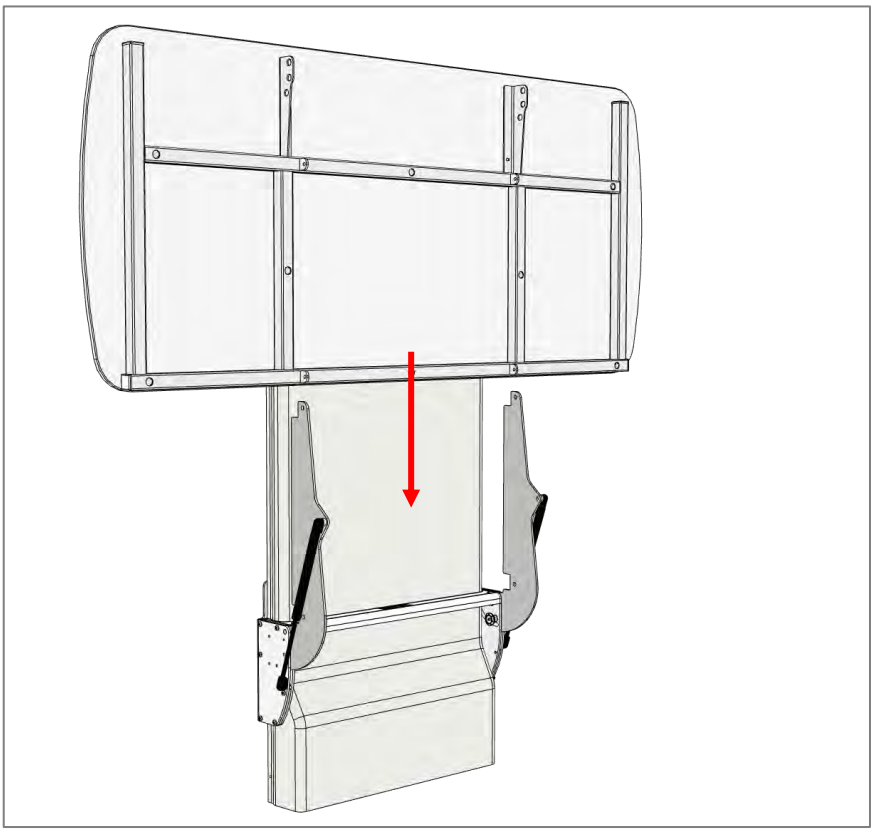

Die Tischplatte zwischen der Hebeeinheit und den Stützarmen der Hebeeinheit schieben. Idealweise sollte diese Montage von zwei Personen ausgeführt werden.

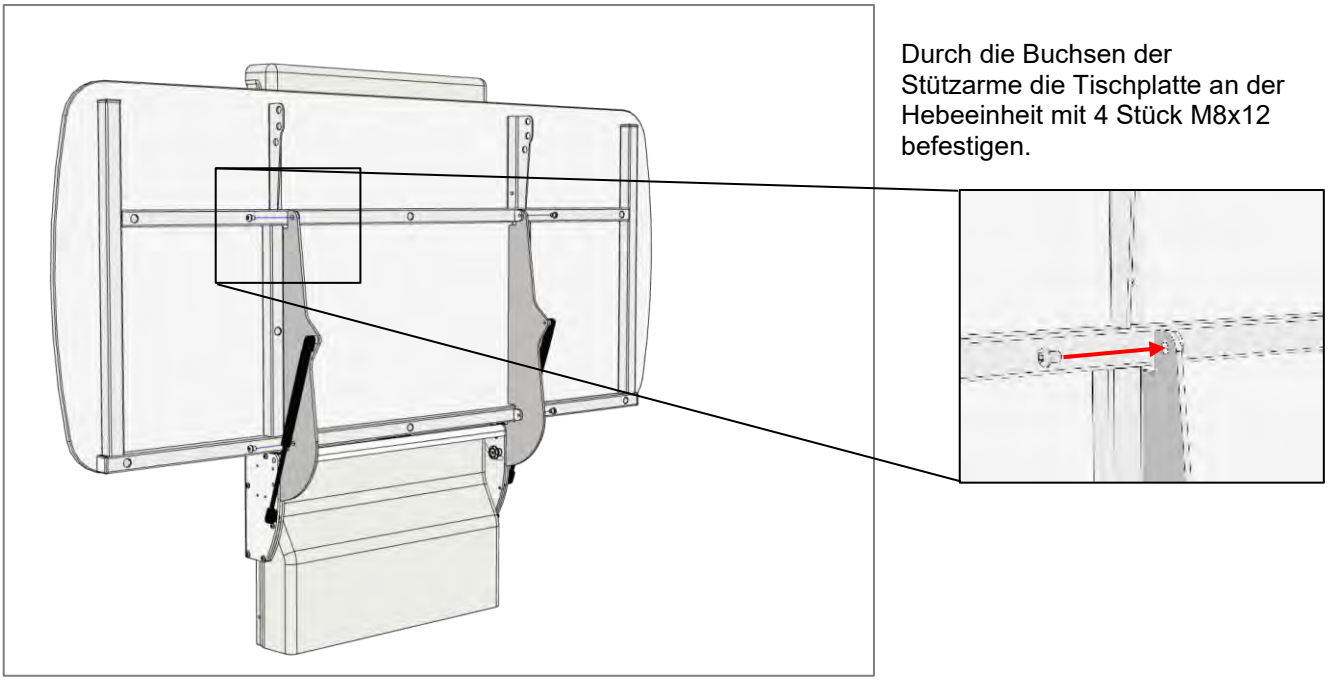

Durch die Buchsen der Stützarme die Tischplatte an der Hebeeinheit mit 4 Stück M8x12 befestigen.

4.1.9 Montage der mittleren Abdeckplatte

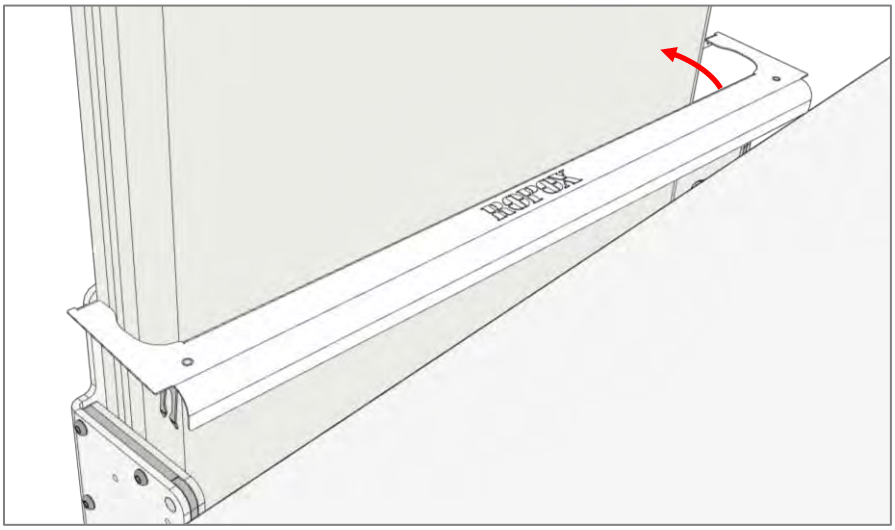

Wenn die große Kunststoffabdeckplatte noch nicht montiert ist, ist diese zu montieren, bevor die Montage der mittleren Abdeckplatte erfolgen kann.

Die mittlere Abdeckplatte gegen die Kunststoffplatte im gezeigten Winkel platzieren.

Die Abdeckung eindrehen.

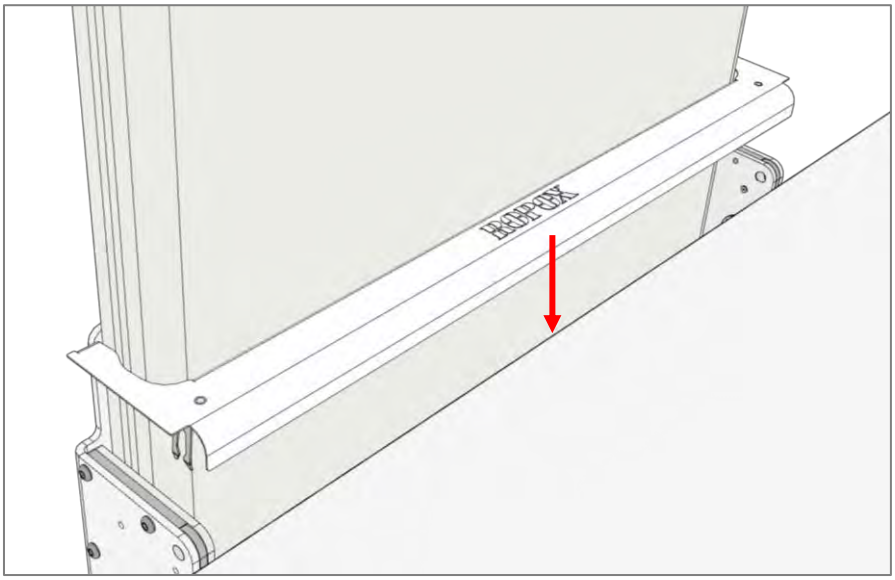

Herunterdrücken, bis die Verschlüsse hörbar einrasten.

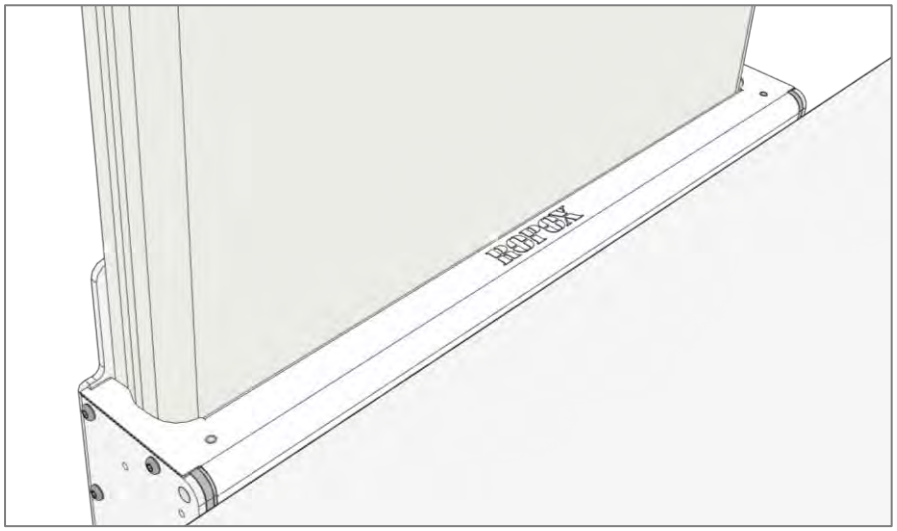

Überprüfen, ob sie an der Hebeeinheit gut und sicher fest sitzt.

	Warnung! Das Produkt immer anbringen, so dass es sich im ganzen Anwendungsbereich ungehindert bewegen kann, ohne mit Gegenständen zu kollidieren. Abweichungen davon können einen Verlust der Stabilität des Produkts verursachen. Besondere Aufmerksamkeit ist geboten, um sicherzustellen, dass sich keine Kinder oder Erwachsene unter dem Produkt aufhalten, da Klemmgefahr besteht.

- Nach der Montage – mit abgenommener Abdeckung – sicherstellen, dass die Kette am Kettenrad richtig angebracht ist, und dass die Kabelstecker mit der Steuereinheit korrekt verbunden sind.
- Sicherstellen, dass während der Bewegung der Einheit keine Kabel eingeklemmt werden können.
- Hauptstrom einschalten. Die Pflegeliege kann jetzt in Gebrauch genommen werden.

1.3 Bedienung des Produkts

Vor Ingebrauchnahme dieses Produkts sicherstellen, dass der „Hauptstrom“ eingeschaltet ist, wie unter elektrischen Verbindungen beschrieben.

	Warnung! Vor Ingebrauchnahme immer sicherstellen, dass sich das Stromkabel und Handbedienungskabel ungehindert bewegen können, ohne verklemmt zu werden, oder dass das Produkt infolge der Bewegung abgebrochen wird.

4.2.1 Heben und Senken des Produkts

Das Produkt lässt sich durch die Handbedieneinheit des Spiralkabels betätigen. Der Pfeil nach oben bewegt das Produkt nach oben, und der Pfeil nach unten bewegt das Produkt nach unten.

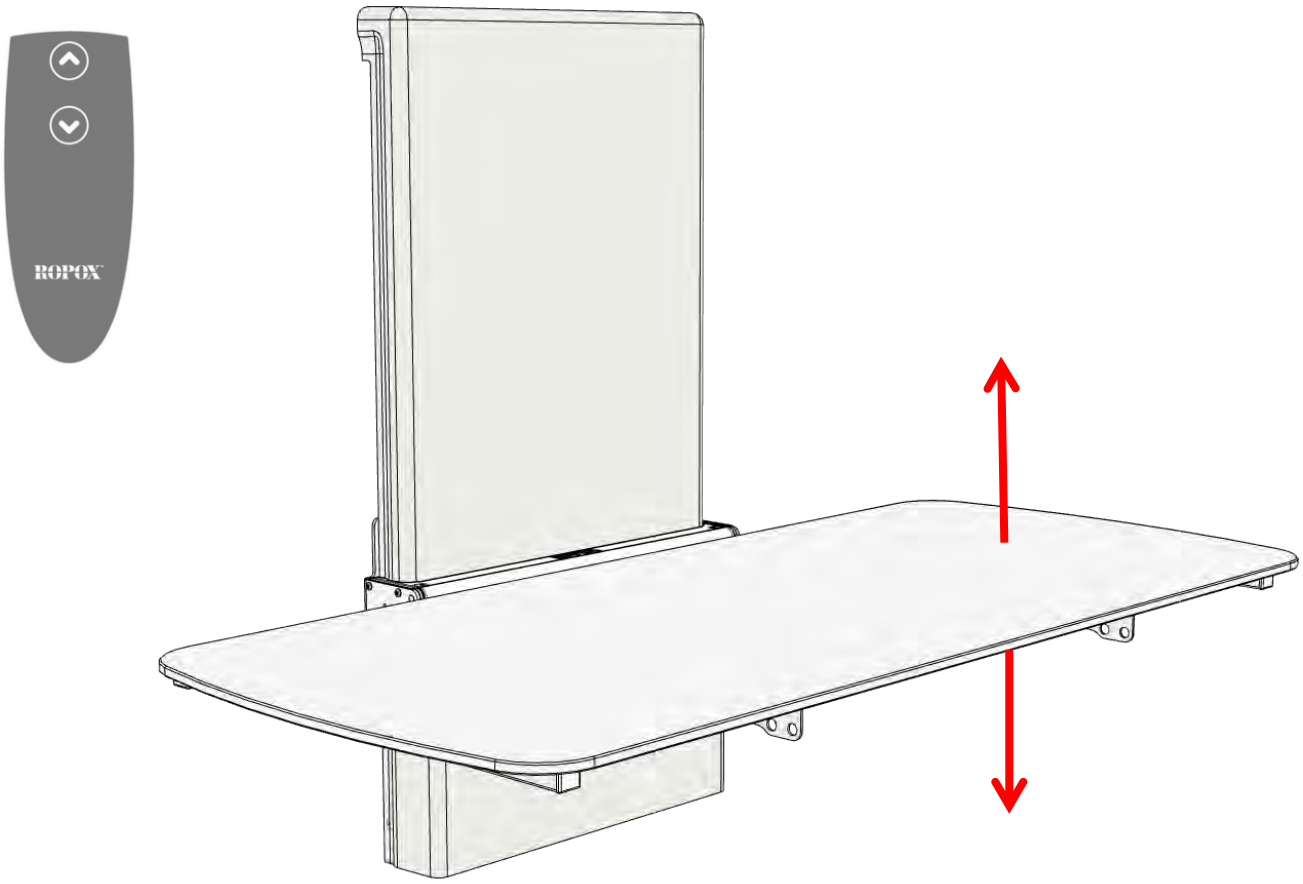

	Warnung! Das Produkt immer anbringen, so dass es sich im ganzen Anwendungsbereich ungehindert bewegen kann, ohne mit Gegenständen zu kollidieren. Abweichungen davon können einen Verlust der Stabilität des Produkts verursachen. Besondere Aufmerksamkeit ist geboten, um sicherzustellen, dass sich keine Kinder oder Erwachsene unter dem Produkt aufhalten, da Klemmgefahr besteht. NUR die Pflegeliege in der Höhe verstellen, wenn die Tischplatte in waagerechter Position abgeklappt ist.

	Achtung! Die Bedientasten sind ”Drücken und Halten”. Die Höhenverstellung stoppt, sobald der Druck der Taste aufhört. Dies ist eine wichtige Sicherheitsmaßnahme.

4.2.2 Verwendung des Seitenschutzes

Als Standard wird Vario ohne Seitenschutz geliefert. Dies lässt sich als Zubehör bestellen.

Zur Bedienung des Seitenschutzes ist das Auslösekabel unter der Tischplatte zu ziehen, so dass der Verschlussmechanismus freigegeben wird. Danach lässt sich der Seitenschutz zur gewünschten Konfiguration drehen.

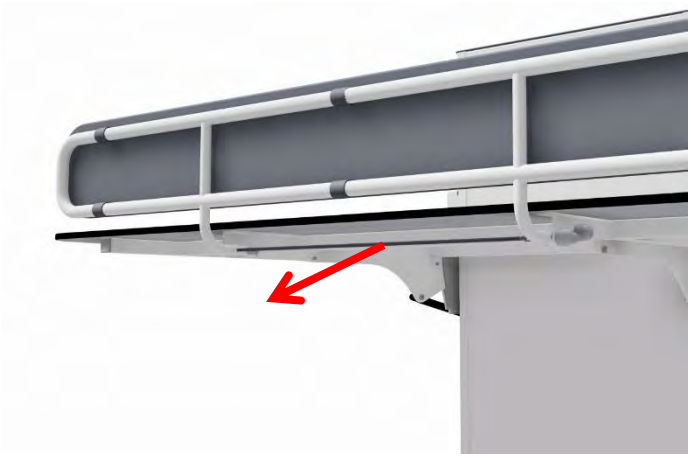

	Warnung! Immer dafür sorgen, dass der Seitenschutz beim Gebrauch sicher verschlossen ist. Das Verschließen lässt sich durch Hin- und Herschütteln des Seitenschutzes prüfen, um sicherzustellen, dass der Seitenschutz ganz eingreift.

4.2.3 Hoch- und Abklappen der Pflegeliege

Die Pflegeliege kann vor unabsichtlichem Abklappen in aufrechter Position durch Verschließen der Liege mit dem Verschlusssplint gesichert werden.

Wenn die Pflegeliege in hochgeklappter Position ist, den roten Knopf drücken und halten, während der Verschlusssplint eingesetzt wird. Die Pflegeliege ist jetzt vor Abklappen gesichert. Das Verschließen lässt sich durch Ziehen der Pflegeliege prüfen.

Um die Pflegeliege abzuklappen, den roten Knopf drücken und halten, während der Verschlusssplint entfernt wird. Jetzt lässt sich die Liege von Hand senken.

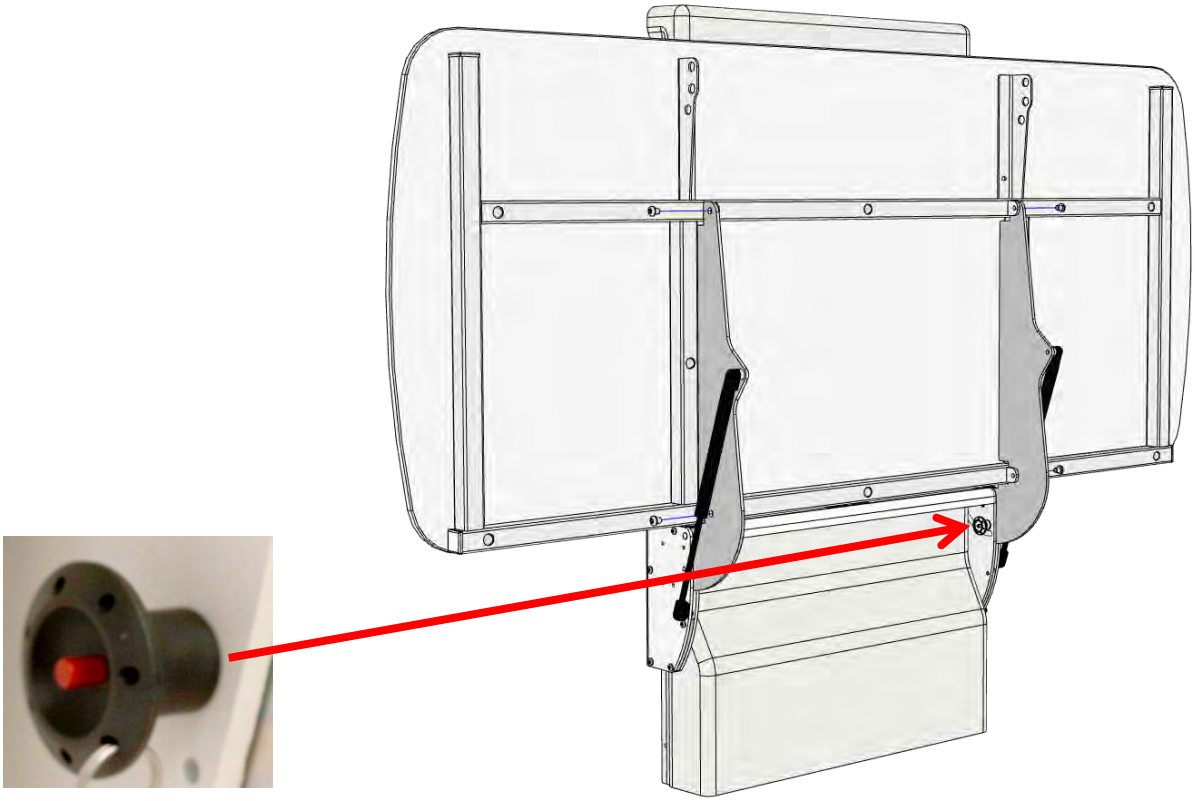

	Achtung! Vor Hochklappen der Pflegeliege muss der Seitenschutz abgeklappt sein.

	Warnung! Immer sicherstellen, dass die Pflegeliege sicher in hochgeklappter Position mit dem Verschlusssplint verschlossen ist, wenn Sie die Liege in hochgeklappter Position verlassen. Das Verschließen lässt sich durch Ziehen der Pflegeliege prüfen und sichern, dass der Verschlusssplint ganz eingreift, so dass die Liege nicht abgeklappt werden kann.

	Warnung! NIEMALS eine Person auf der Pflegeliege ohne Aufsicht hinterlassen – nicht einmal kurzzeitig. Wenn zwei oder mehrere Pflegeliegen in unmittelbarer Nähe voneinander montiert werden, empfehlen wir Montage von Seitenabdeckung zwischen jedem Produkt, um Klemmgefahr zu verhindern.

1.4 Kabel-Schaltbild

4.3.1 Schaltplan

Die Pflegeliege wird mit am Rahmen montierter Steuereinheit geliefert. Das Diagramm zeigt die Kabelanschlüsse der Steuereinheit.

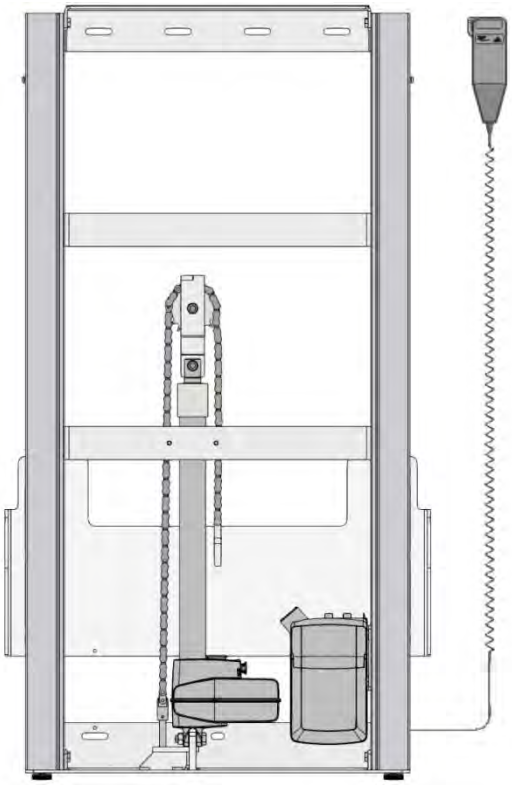

Alle Steckverbindungen sind wasserdicht, weshalb eine Montage/Demontage ein bisschen erschwert werden kann. Sicherstellen, dass die Stecker vor Einstecken in die Steuereinheit korrekt positioniert sind. Die Stecker müssen so eingesteckt werden, bis der O-Ring nicht mehr sichtbar ist.

Motor, Steuereinheit und Handbedieneinheit haben Schutzart IPX6. Das heißt, dass sie staubdicht und vor starkem Strahlwasser geschützt sind.

Das elektrische System ist für periodischen Gebrauch vorgesehen, d.h. eine Einschaltdauer von höchstens 10%; 2Min aktiv / 18Min Pause.

1. Steuereinheit
2. Netzkabel 230V
3. Motor, Anschluss Stecker 1
4. Blindstöpsel, Anschluss Stecker 2, 3 & 4
5. Handbedieneinheit an „HB“ verbinden

4.3.2 Anschlüsse

Die Pflegeliege wird mit am Rahmen montierter Steuereinheit geliefert.
Motorkabel an Eingang 1 verbinden.
Eingang 2 und die Batterie werden nicht benutzt und sind blockiert. Eingang 3 & 4 sind vom Werk abgeblendet.

Handbedieneinheit an ”HB” verbinden.
Das Netzkabel an den Eingang oben auf der Steuereinheit verbinden.

	Achtung! Zur Aufrechterhaltung der vollen IPX6 Schutzart ist es sehr wichtig, dass alle Stecker in die Steckdosen korrekt eingedrückt sind, bis der O-Ring nicht mehr sichtbar ist.

4.3.3 Anbringung der Handbedieneinheit

Der Beschlag für die Handbedienung kann an der Wand montiert werden.

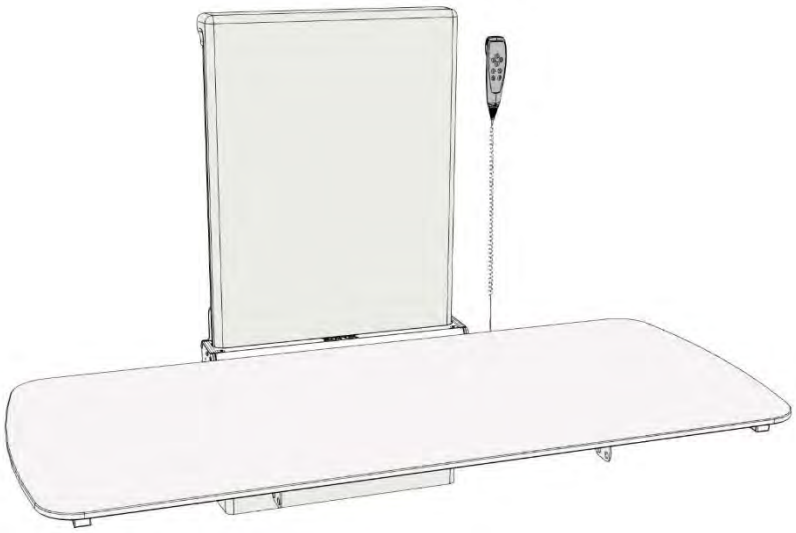

	Warnung! Die Handbedieneinheit darf nicht in die Hände von Kindern gelangen.

	Warnung! Das Produkt immer anbringen, so dass es sich im ganzen Anwendungsbereich ungehindert bewegen kann, ohne mit Gegenständen zu kollidieren. Abweichungen davon können einen Verlust der Stabilität des Produkts verursachen. Besondere Aufmerksamkeit ist geboten, um sicherzustellen, dass sich keine Kinder oder Erwachsene unter dem Produkt aufhalten, da Klemmgefahr besteht.

1.5 Übrige Risiken

Warnung Sicherstellen, dass sich während der Bewegung nach unten keine Personen unter der Pflegeliege aufhalten, da Klemmgefahr und Risiko für Kopfverletzungen bestehen.	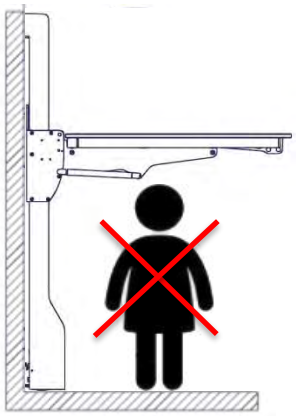
Vorsichtig Nicht Ihre Hand in die Abdeckungsschlitzen anbringen, da Klemmgefahr besteht.	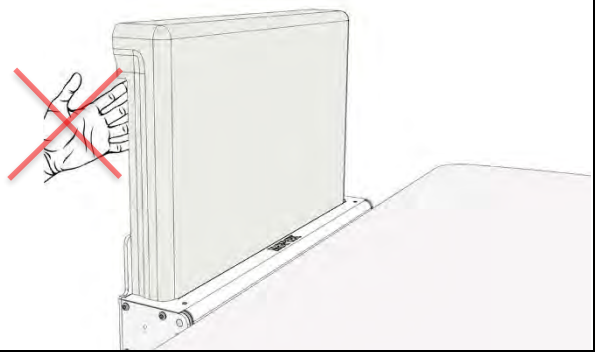

Fehlersuche

Problem	Abhilfe
Die Pflegeliege bewegt sich bei Betätigung der Handbedieneinheit nicht auf- bzw. abwärts	Überprüfen, ob: ➢ 230V eingeschaltet und Netzspannung vorhanden ist ➢ der Motor mit der Steuereinheit verbunden ist ➢ die Handbedienung an die Steuereinheit angeschlossen ist ➢ die Motoren überlastet sind (Achtung: 2 Min. Betrieb, 18 Min. Pause).
Handbedieneinheit defekt	Überprüfen, ob: ➢ die Pflegeliege mit einer anderen Handbedieneinheit funktioniert.
Bei der Betätigung der Auf- oder Abwärtstaste wird von der Steuereinheit nur ein ”Klicken” gehört. Keine Bewegung.	➢ Vielleicht sind die Stecker nicht korrekt montiert worden ➢ Alle Kabel von der Steuereinheit demontieren und wieder montieren ➢ Vielleicht ist eine Nullstellung nötig. Siehe die Anleitungen unter „Wartung“.
Der Rahmen ist locker oder instabil	➢ Alle Schrauben des Rahmens nachziehen, vgl. Montageanleitung.
Die Pflegeliege kann nicht höhenverstellt werden, oder die Verstellung ist schwierig	➢ Sicherstellen, dass keine Gegenstände eingeklemmt sind.

Wartung

⚠	**Achtung!** Fehlende Einhaltung der regelmäßigen Wartung kann die Funktion und Sicherheit des Produkts beeinträchtigen.

6.1 Periodische Wartung

Die Vario Pflegeliege ist wartungsfrei. Aus Sicherheitsgründen empfiehlt sich aber eine jährliche Prüfung der Einheit:

<u>Bei der jährlichen Prüfung:</u>

- Überprüfen, ob alle Bolzen und Schrauben fest angezogen sind.

- Überprüfen, ob sich der Rahmen von der unteren bis zur oberen Position ungehindert bewegen kann.
- **Nullstellung der Pflegeliege:** Beide Tasten der Bedienung drücken, und den Druck halten, solange ein lauter Piepton hörbar ist. Danach den Rahmen zur unteren Position zur Nullstellung bewegen. Sicherstellen, dass die Bewegung gleichmäßig und ruhig erfolgt.
- Überprüfen, ob eventuelle Wasseranschluss- und Abflussschläuche dicht und funktionsfähig sind.
- Überprüfen, ob alle Kabel korrekt montiert und unbeschädigt sind.

Reinigung

Reinigung kann mit lauwarmem Wasser und einem Universalputzmittel erfolgen. Verwenden Sie ein ausgewrungenes Tuch oder einen weichen Schwamm zum Abwaschen des Produkts. Das Produkt mit einem Tuch abtrocknen.

Matratzen und Polsterung
Bezug:
Das empfohlene Reinigungsmittel ist Seifenwasser oder Alkohol. Alkohol kann unverdünnt benutzt werden. Der Bezug lässt sich abnehmen, separat bei max. 95°C in der Maschine waschen und im Wäschetrockner bei max. 130°C trocknen.
Der Schaumstoff:
Der Schaumstoff ist nicht waschbar.

	Achtung! Verwenden Sie keine Schleifmittel enthaltenden Reinigungsmittel, z.B. Scheuerschwämme, Stahlwolle, Scheuerpulver. Außer normaler Reinigung eignet sich dieses Produkt für keine Sterilisierung oder Autoklavierung, die die Sicherheit und Funktion des Produkts beeinträchtigen kann.

8. Rücksicht auf die Umwelt

Das Produkt eignet sich nicht für Entsorgung als kommunale Abfälle. Richtige Demontage, Sortierung und Entsorgung von Komponenten sind von der Handhabung der Abfälle auszuführen.

Komponente	Empfohlene Entsorgung
Tischplatte	Harter Kunststoff oder Kunststoffkomposit
Seitenschutz	Eisen
Hebeeinheit	Eisen und Aluminium
Schaltkasten	Elektronik
Aktuator	Elektronik
Bedienung	Elektronik

9. Ersatzteile

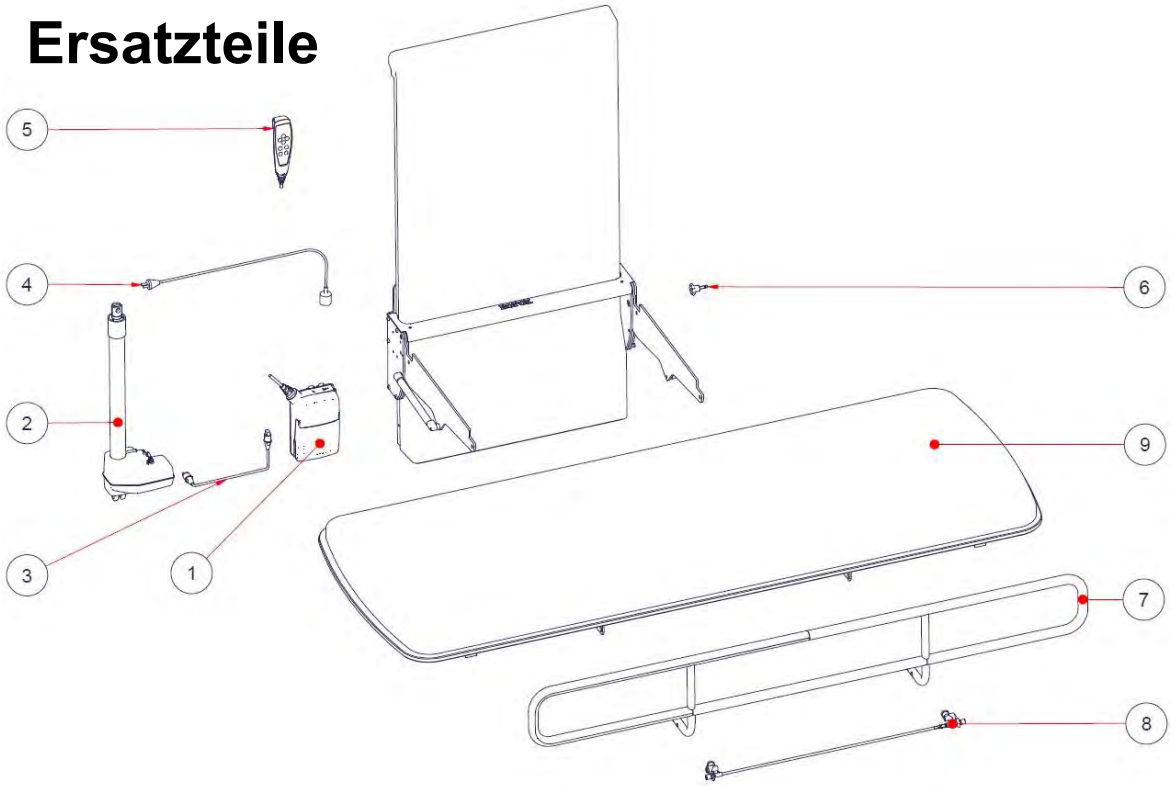

#	Name	Warennummer
1	Schaltkasten CA30	97001691
2	Motor LA40	97001799
3	Motorkabel L=300mm	97001738
4	230V Kabel	97000427
5	Handbedienung	97001688
6	Ganter Verschluss m. Achssicherung	95170115

		Tischplatte Länge				
		120cm	**140cm**	**160cm**	**180cm**	**190cm**
#	**Name**	40-30604-1	40-30606-1	40-30608-1	40-30610-1	40-30611-1
7	**Seitenschutz komplett***	40-30196-1		40-30197-1		
8	**Einzelteile für Seitenschutz**	40-30198-1		40-30199-1		
9	**Tischplatte Vario**	40-30891-1	40-30892-1	40-30893-1	40-30894-1	40-30895-1

***Seitenschutz komplett enthält notwendige Einzelteile zur Montage**
***Seitenschutz ist Zubehör**

10. Zubehör

10.1 Seitenschutz

Warennummer	Größe	Anzahl
40-30196-1	L= 120cm, 140cm	1
40-30197-1	L= 160cm, 180cm, 190cm	1

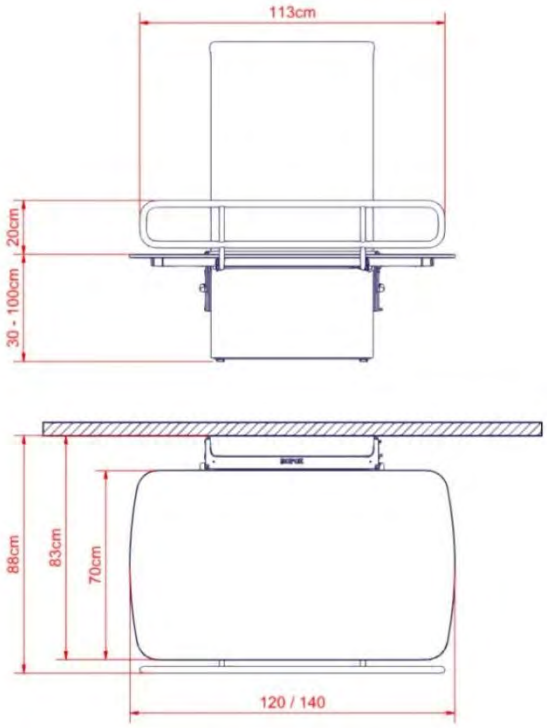

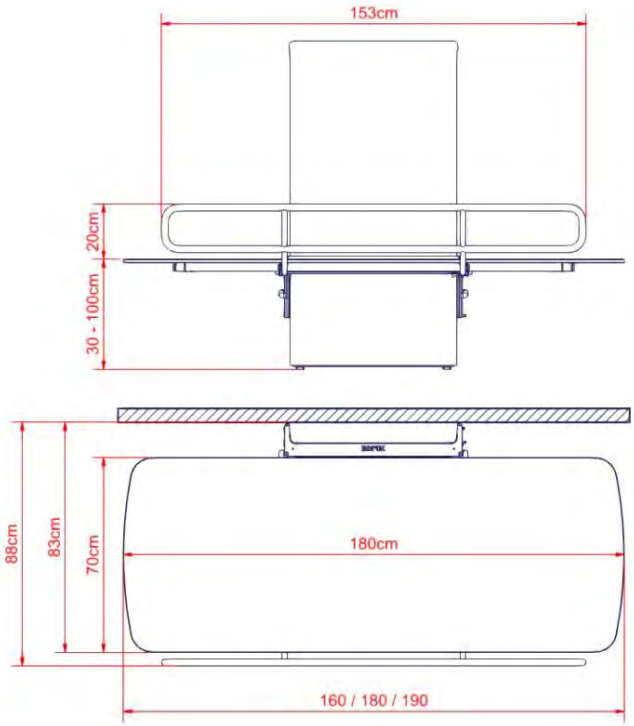

10.2 Polsterung für Seitenschutz

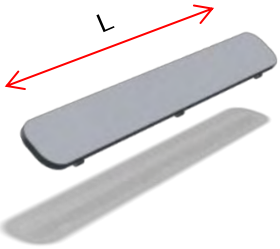

Warennummer	Größe	Anzahl
40-25782-1	L= 120cm, 140cm	1
40-25783-1	L= 160cm, 180cm, 190cm	1

10.3 Matratze

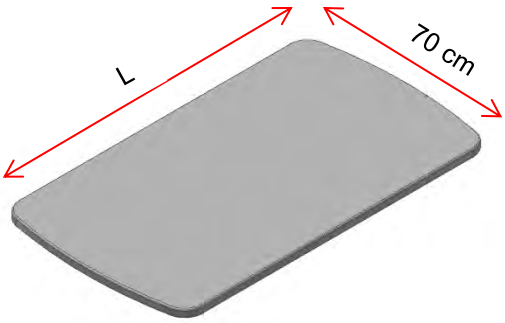

Warennummer	Größe	Stärke
40-25760-1	Matratze L=120 cm m/Unterlage	3 cm
40-25795-1	Matratze L=140 cm m/Unterlage	3 cm
40-25796-1	Matratze L=160 cm m/Unterlage	3 cm
40-25764-1	Matratze L=180 cm m/Unterlage	3 cm
40-25765-1	Matratze L=190 cm m/Unterlage	3 cm

11. Elektromagnetische Verträglichkeit

11.1 Geeignete Umgebungen

Das Produkt eignet sich für den Gebrauch in privaten Wohnungen, Institutionen und Tageseinrichtungen für Personen mit physischen oder psychischen Behinderungen oder in Krankenhäusern – außer näher aktiver HF-chirurgischer Ausrüstung und RF-abgeschirmten Räumen für ein elektromedizinisches System für magnetische Resonanzbildbildung, wo die Intensität der elektromagnetischen Störungen hoch ist.

11.2 Grundlegende Sicherheit und essenzielle Leistung

Die Einheit hat keine Funktion in Bezug auf grundlegende Sicherheit oder essenzielle Leistung. Im Fall von Verlust oder Verringerung der Leistung kann der Benutzer immer noch weg vom Produkt kommen.

11.3 Angrenzende und gestapelte Verwendung

	Warnung! Die Verwendung dieser Ausrüstung neben oder gestapelt mit anderen Geräten ist zu vermeiden, da dies falschen Betrieb verursachen kann. Falls solche Verwendung erforderlich ist, sind diese und andere Ausrüstungen/Geräte vor der Verwendung zu beobachten, um ihre normale Funktion zu prüfen.

11.4 Kabel

Kabelkomponente	**Länge**
Stromkabel	3,2m
Handbedieneinheit	etwa 5m wenn entfaltet

	Warnung! Die Verwendung von Zubehör, Signalumformern und Kabeln, abgesehen von denen, die vom Hersteller angegeben oder geliefert wurden, kann erhöhte elektromagnetische Emissionen oder reduzierte elektromagnetische Immunität gegen diese Ausrüstung und falschen Betrieb zur Folge haben.